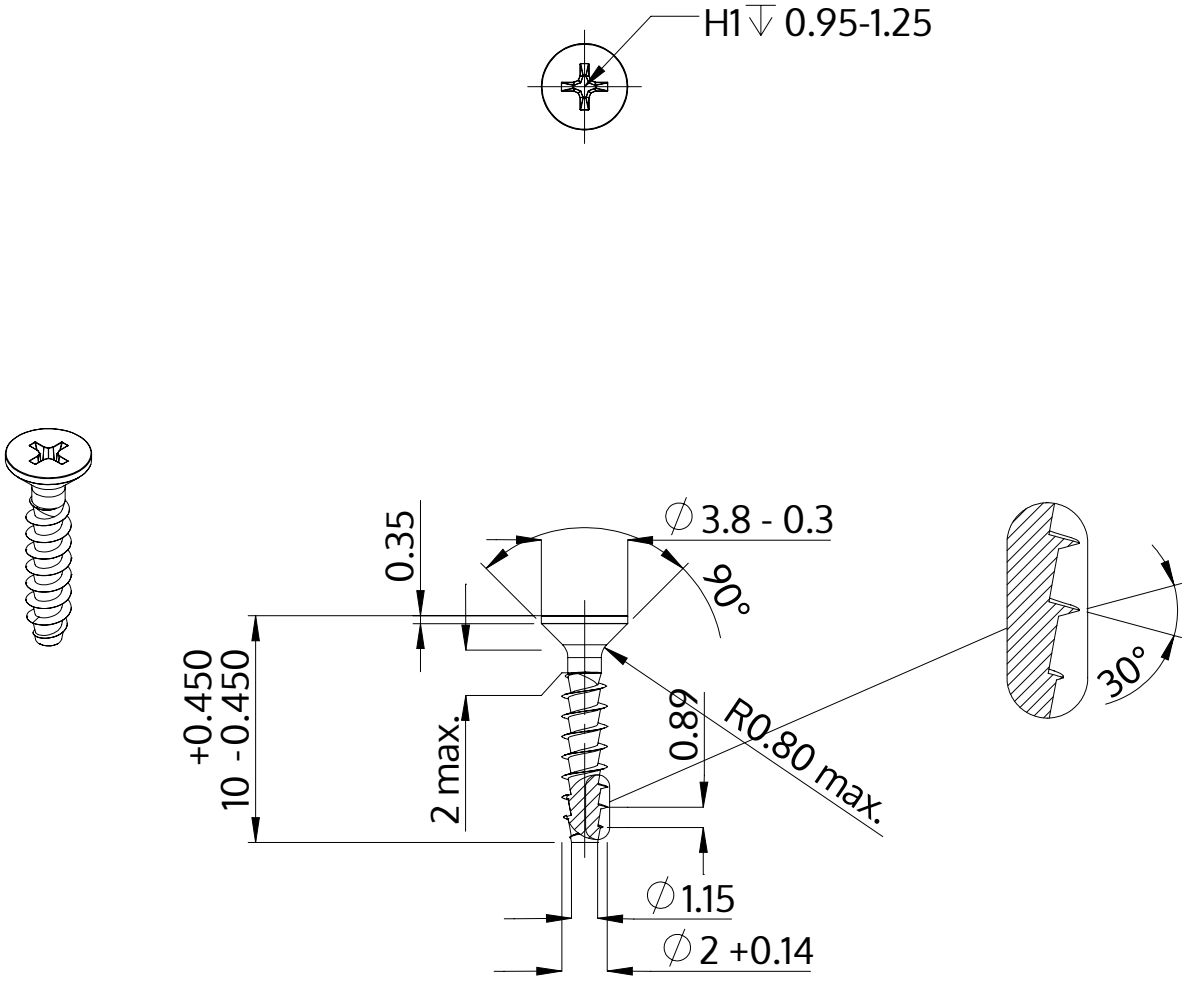

Описание	STP33A 2.0x10.0 - H1
Материал	Нержавеющая сталь A2
Поверхность	Светлый отжиг и пассивация
Вес	0.193 kg / 1000 Штука

SCREWERK	**STP33A0200100E**	
Метрический чертеж A4	Шкала None:1	2024-04