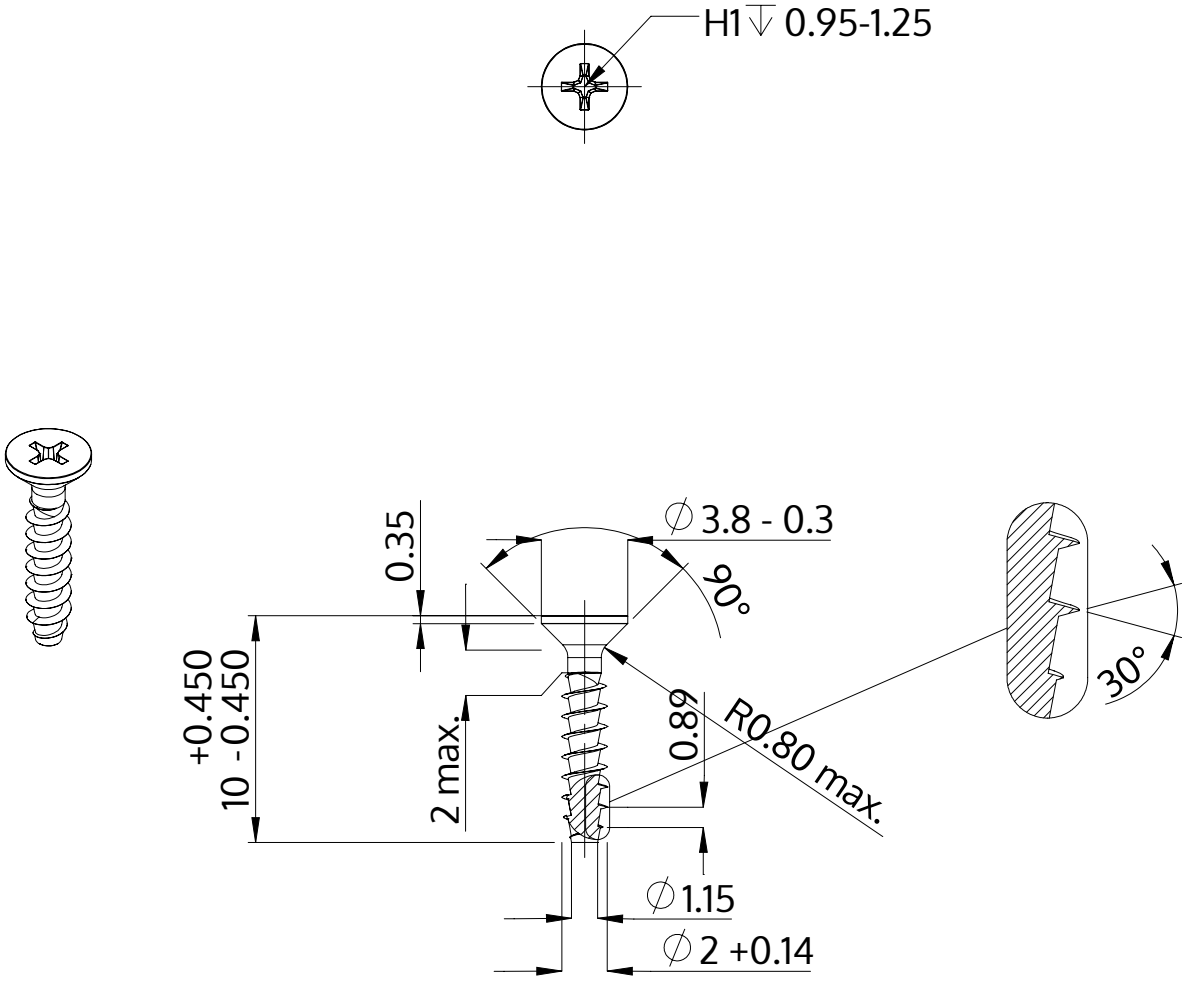


| | |
|---|---|
| Descrizione | STP33A 2.0x10.0 - H1 |
| Materiale | acciaio inossidabile A2 |
| Superficie | bianco-decapato e passivato |
| Peso | 0.193 kg / 1000 pezzi |

| | | |
|---|---|---|
| SCREWERK | **STP33A0200100E** | |
| Disegno metrico A4 | Scala None:1 | 2024-04 |