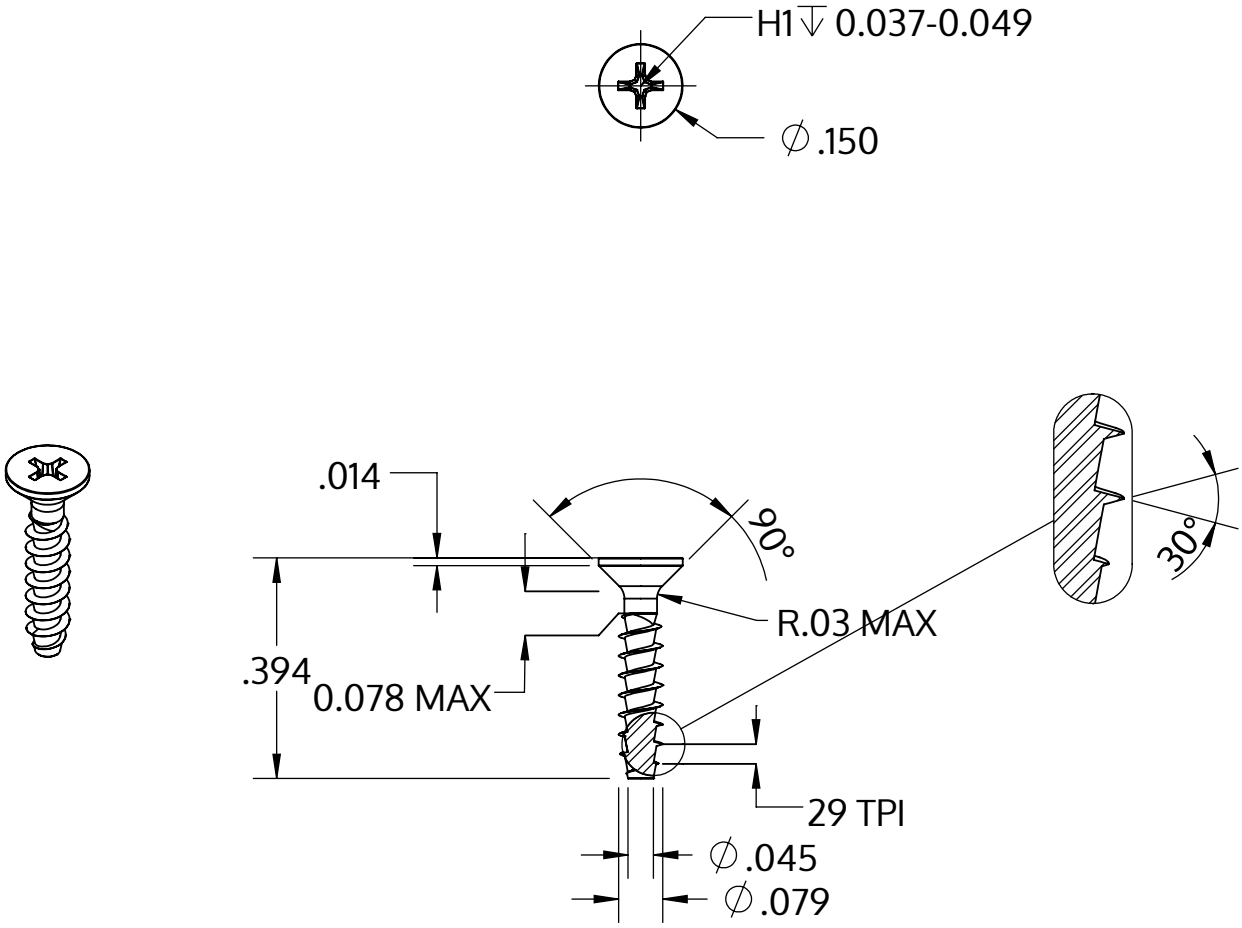

Metric size	M2 x 0.89 mm
US size (converted)	#1.5-29
	Tolerances [inch]
Length	+/- 0.017
Head diameter	+0 / -0.011
Head height	
Thread diameter	+0.005 / -0

Opis	STP33A 2.0x10.0 - H1
Materiał	Stal szlachetna A2
Powierzchnia	Prosta, bejcowana i pasywowana
Waga	0.193 kg / 1000 sztuk

SCREWERK	**STP33A0200100E**	
_Zoll Zeichnung Größe A	Skala 3:1	2024-10