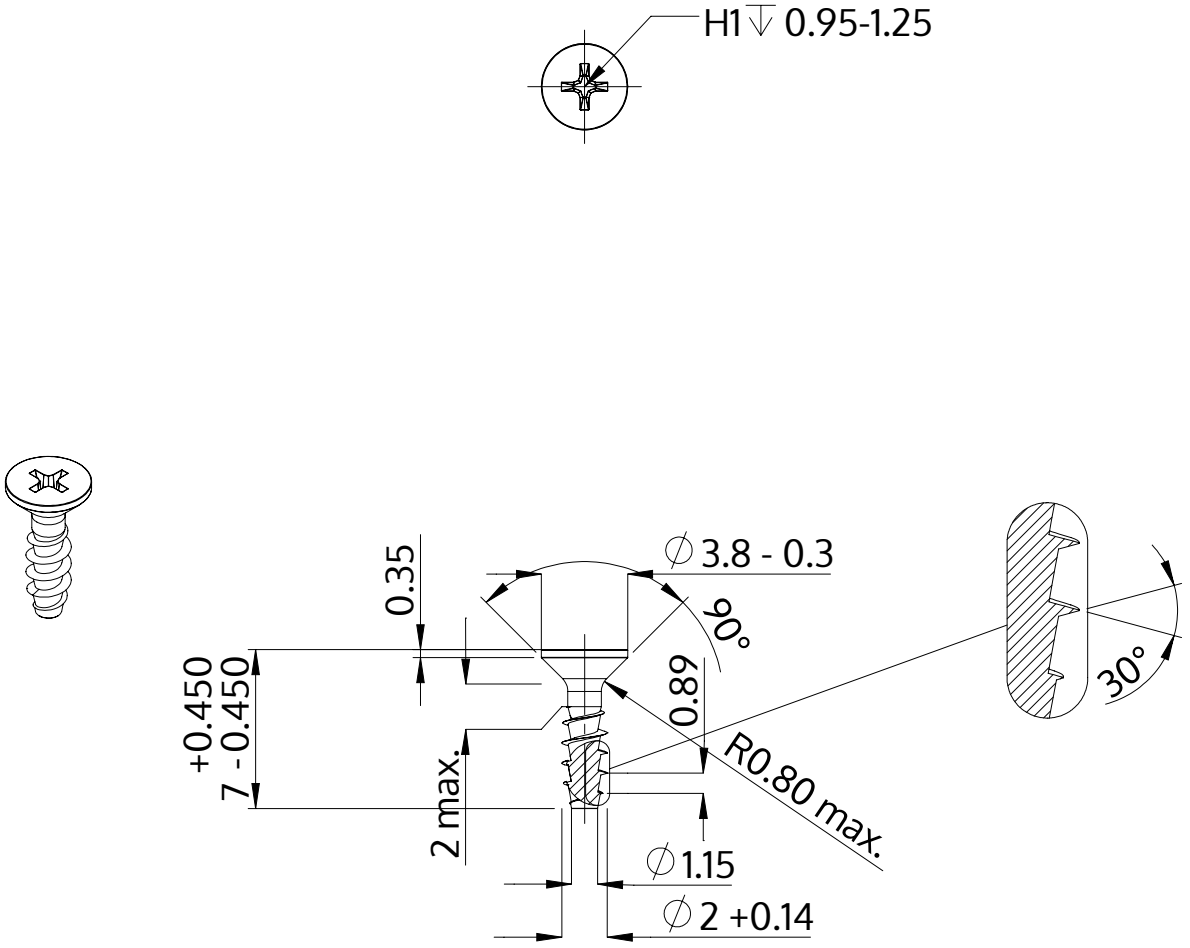


| | |
|---|---|
| Descrição | STP33A 2.0x7.0 - H1 |
| Material | inox A2 |
| Superfície | Decapado e passivado |
| Peso | 0.150 kg / 1000 peças |

| | | |
|---|---|---|
| SCREWERK | **STP33A0200070E** | |
| Desenho Métrico A4 | Escala None:1 | 2024-04 |