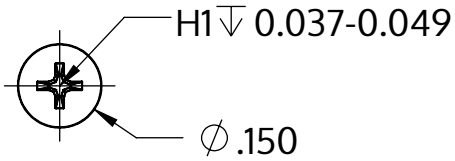

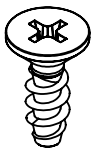

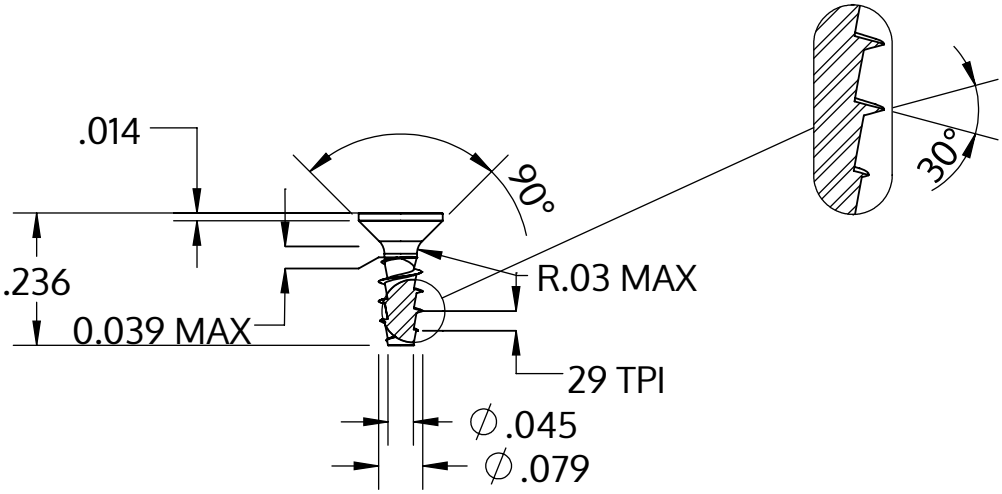

Metric size	M2 x 0.89 mm
US size (converted)	#1.5-29
	Tolerances [inch]
Length	+/- 0.014
Head diameter	+0 / -0.011
Head height	
Thread diameter	+0.005 / -0

Beskrivning	STP33A 2.0x6.0 - H1
Material	rostfritt stål A2
Yta	blank och passiviserad
Vikt	0.135 kg / 1000 styck

SCREWERK	**STP33A0200060E**	
_Zoll Zeichnung Größe A	Skala 3:1	2024-10