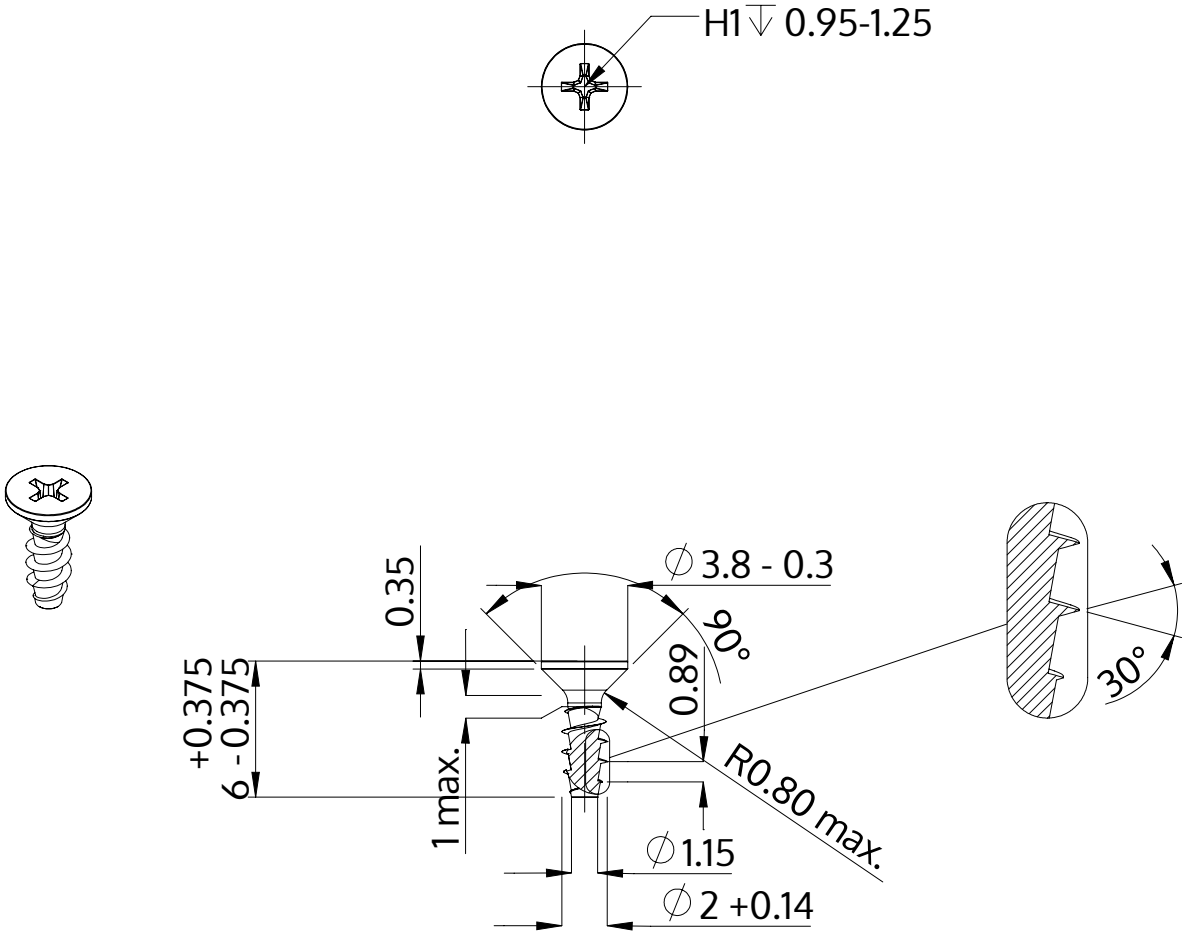

Описание	STP33A 2.0x6.0 - H1
Материал	стомана, закалена
Повърхност	цинково и никелово покритие, Черен, пасивиран, темпериран, херметизация
Тегло	0.135 kg / 1000 Бройка

SCREWERK	**STP33A0200060B**	
Метричен дизайн A4	Мащаб 3:1	2024-10