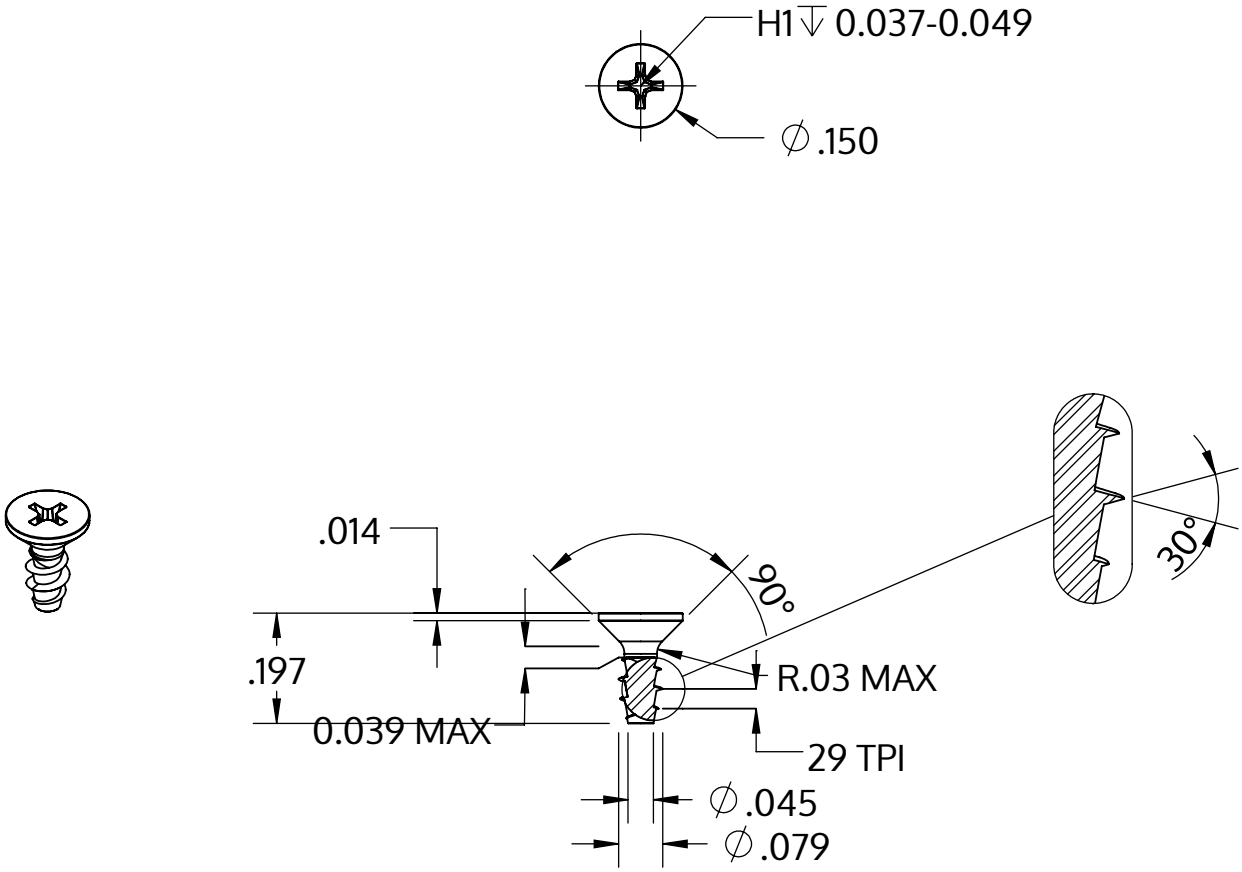

Metric size	M2 x 0.89 mm
US size (converted)	#1.5-29
	Tolerances [inch]
Length	+/- 0.014
Head diameter	+0 / -0.011
Head height	
Thread diameter	+0.005 / -0

Beschreibung	STP33A 2.0x5.0 - H1
Werkstoff	Edelstahl A2
Oberfläche	blank, gebeizt und passiviert
Gewicht	0.121 kg / 1000 Stück

SCREWERK	**STP33A0200050E**	
Zoll Zeichnung Größe A	Skalierung 3:1	2024-10