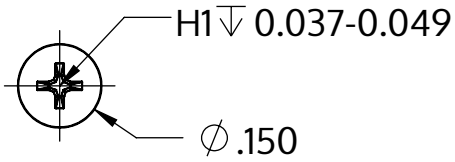


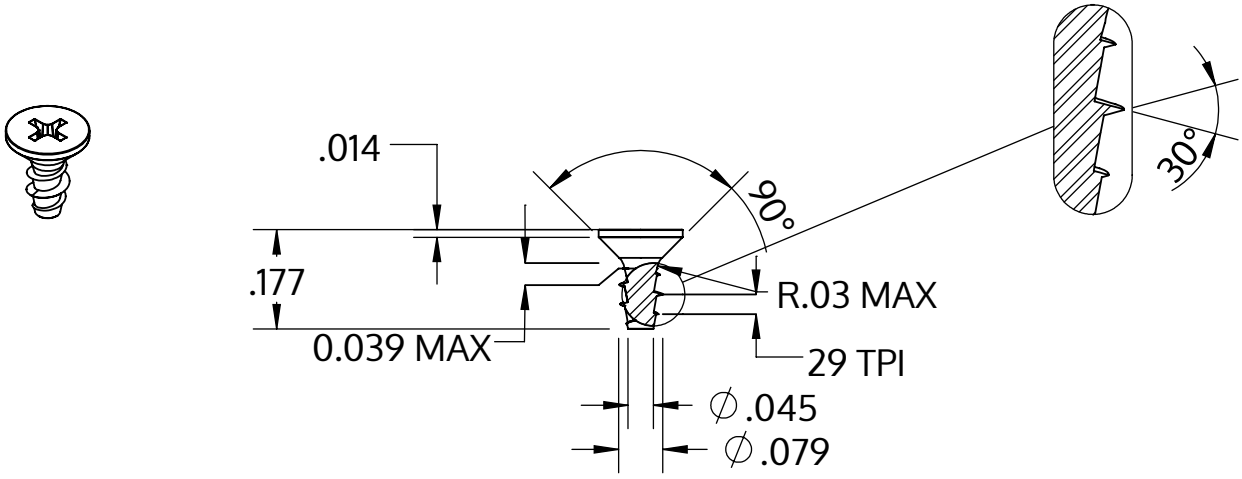


| | |
|---|---|
| Metric size | M2 x 0.89 mm |
| US size (converted) | #1.5-29 |
| | Tolerances [inch] |
| Length | +/- 0.014 |
| Head diameter | +0 / -0.011 |
| Head height | |
| Thread diameter | +0.005 / -0 |

| | |
|---|---|
| Beschreibung | STP33A 2.0x4.5 - H1 |
| Werkstoff | Stahl, vergütet |
| Oberfläche | verzinkt 5-7 µm, getempert, blau / transparent passiviert |
| Gewicht | 0.114 kg / 1000 Stück |

| | | |
|---|---|---|
| SCREWERK | **STP33A0200045S** | |
| Zoll Zeichnung Größe A | Skalierung 3:1 | 2024-10 |