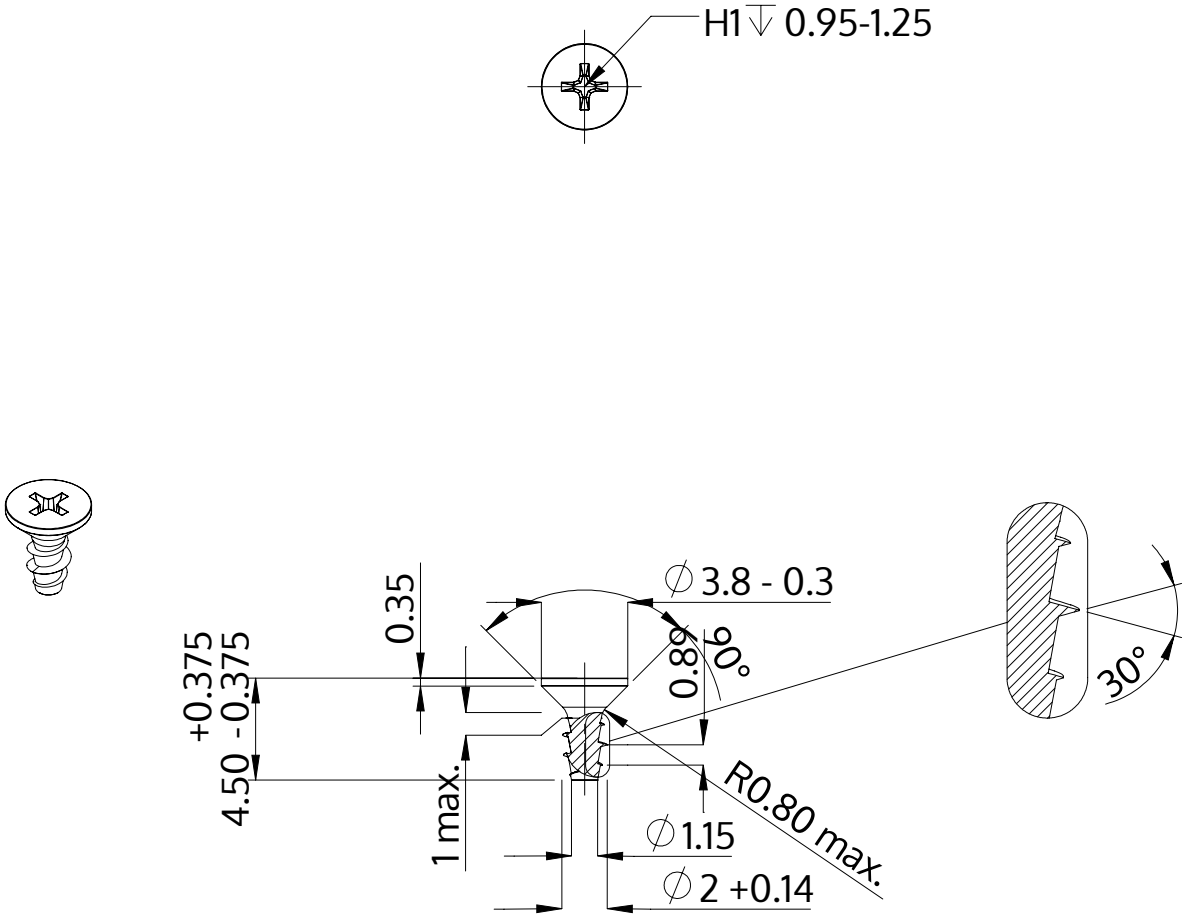


| | |
|---|---|
| Açıklaması | STP33A 2.0x4.5 - H1 |
| Malzeme | Paslanmaz Çelik A2 |
| Kaplama | Parlak, cilalanmış ve pasifleştirilmiştir |
| Ağırlık | 0.114 kg / 1000 Adet |

| | | |
|---|---|---|
| SCREWERK | **STP33A0200045E** | |
| Metrik çizim A4 | Ölçeklendirme 3:1 | 2024-10 |