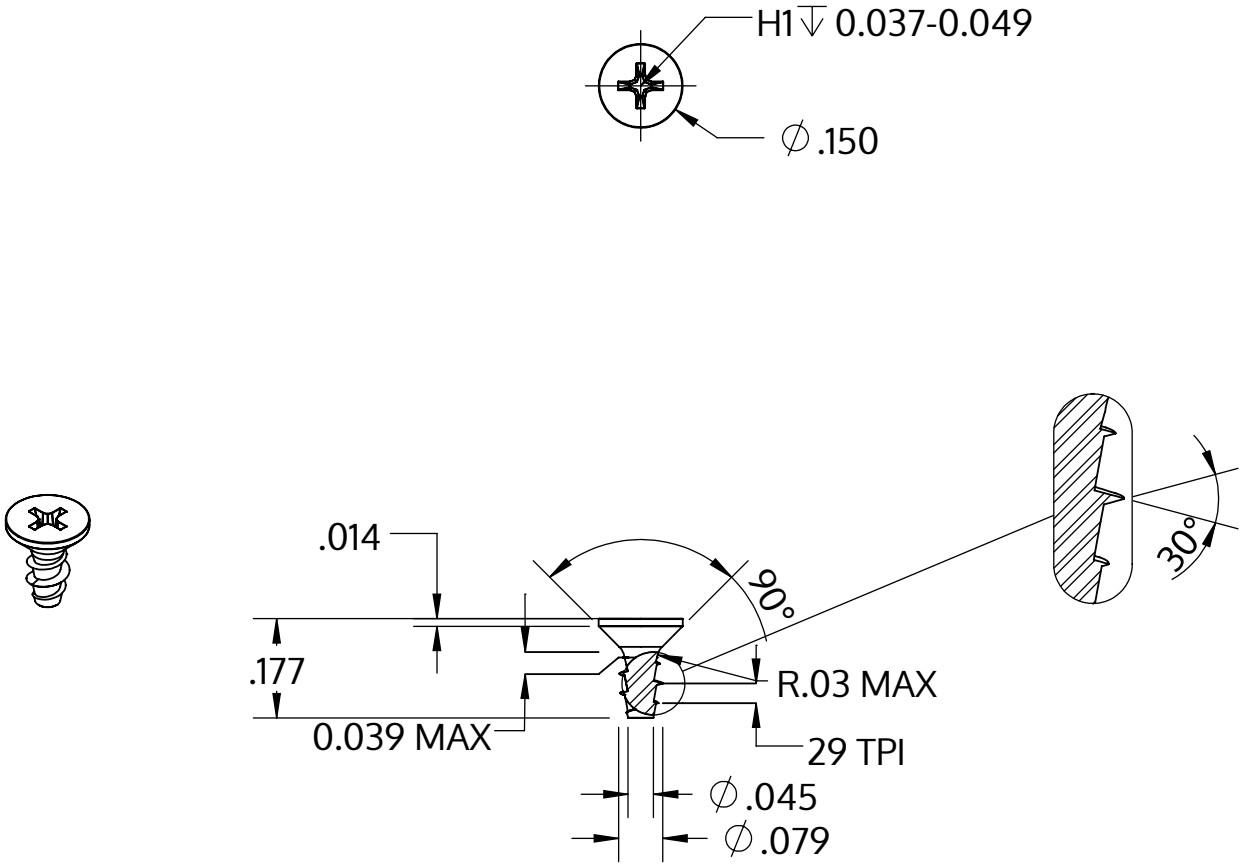

Metric size	M2 x 0.89 mm
US size (converted)	#1.5-29
	Tolerances [inch]
Length	+/- 0.014
Head diameter	+0 / -0.011
Head height	
Thread diameter	+0.005 / -0

Descrição	STP33A 2.0x4.5 - H1
Material	inox A2
Superfície	Decapado e passivado
Peso	0.114 kg / 1000 peças

SCREWERK	**STP33A0200045E**	
_Zoll Zeichnung Größe A	Escala 3:1	2024-10