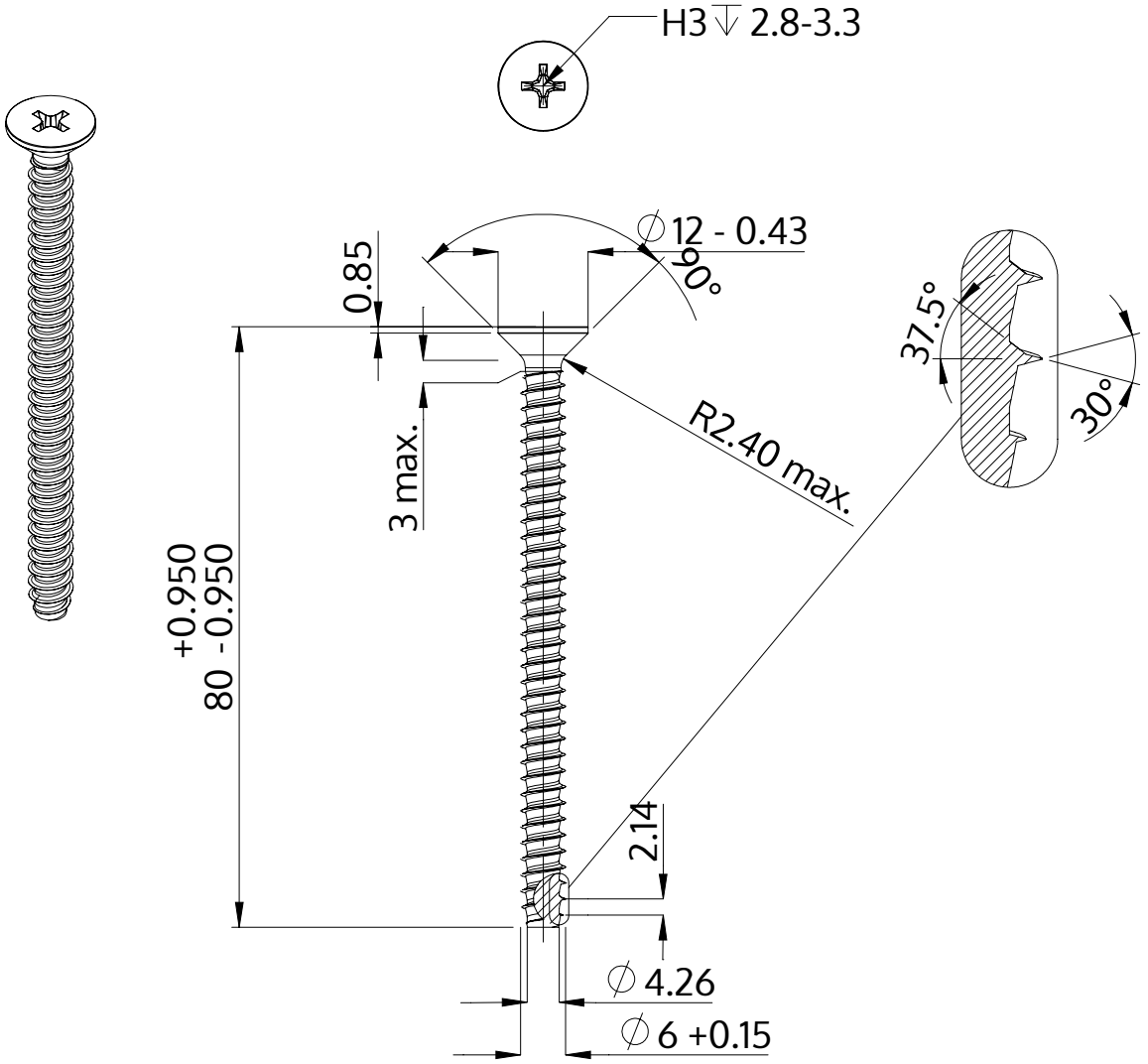

Description	STP33 6.0x80.0 - H3
Matière	Acier,trempé et revenu
Surface	zinguée 5-7 µm,recuit, bleue / passivée avec transparence
Poids	12.212 kg / 1000 Unité

SCREWERK	**STP330600800S**	
Dessin métrique A4	Redimensionner 1:1	2024-05