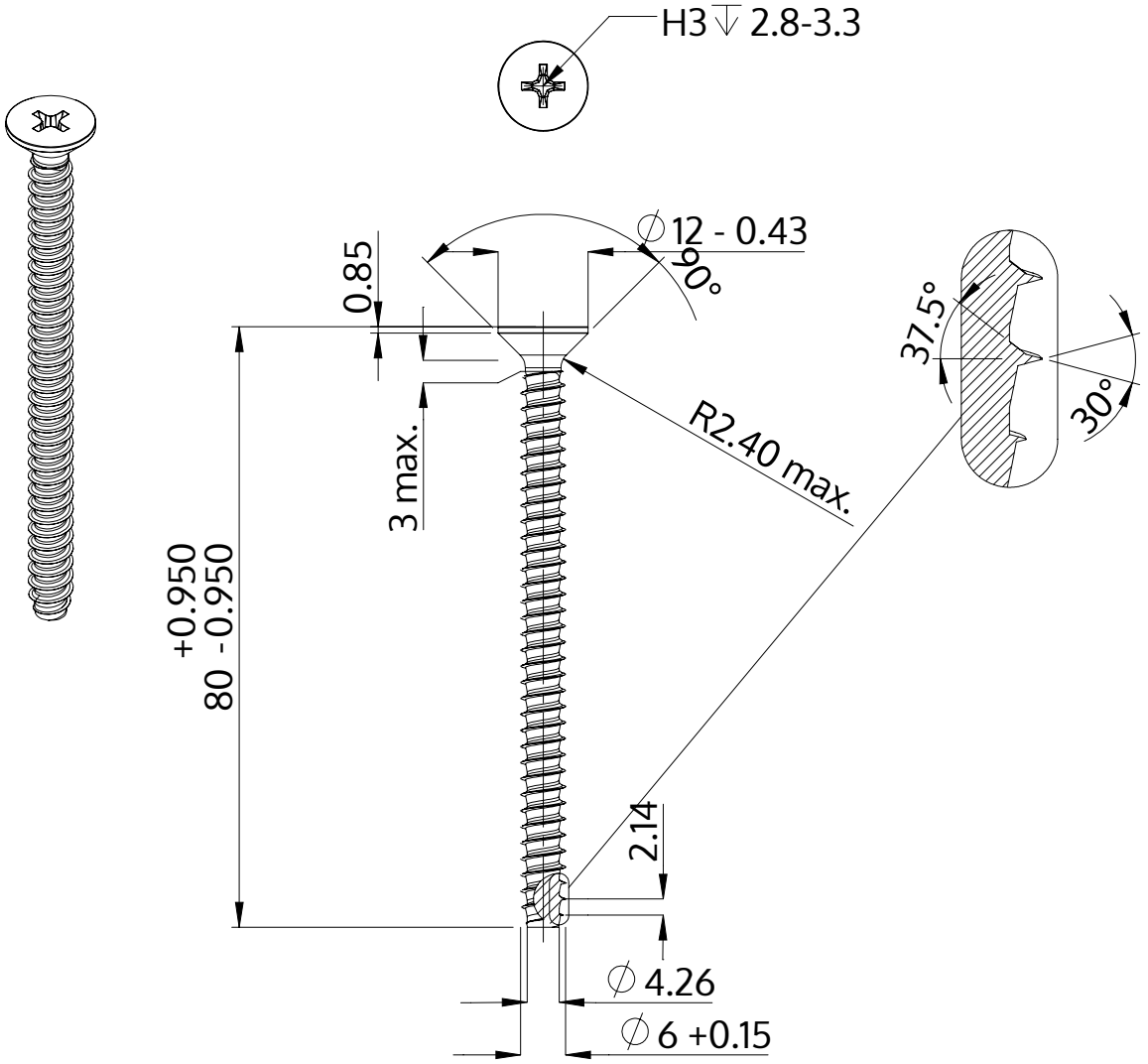

Descrição	STP33 6.0x80.0 - H3
Material	inox A2
Superfície	Decapado e passivado
Peso	12.212 kg / 1000 peças

SCREWERK	**STP330600800E**	
Desenho Métrico A4	Escala None:1	2024-04