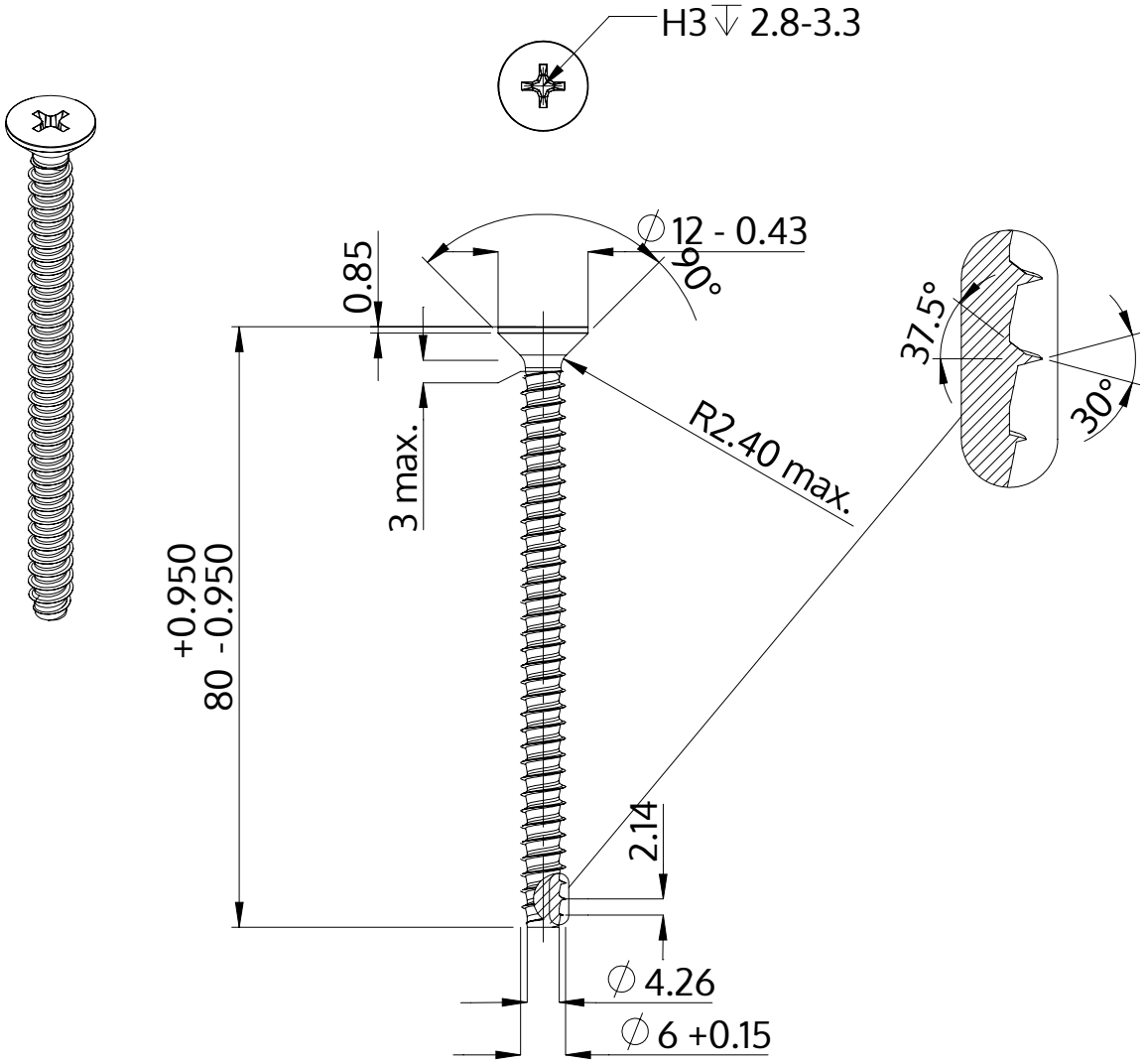

Descrizione	STP33 6.0x80.0 - H3
Materiale	acciaio inossidabile A2
Superficie	bianco-decapato e passivato
Peso	12.212 kg / 1000 pezzi

SCREWERK	**STP330600800E**	
Disegno metrico A4	Scala 1:1	2024-10