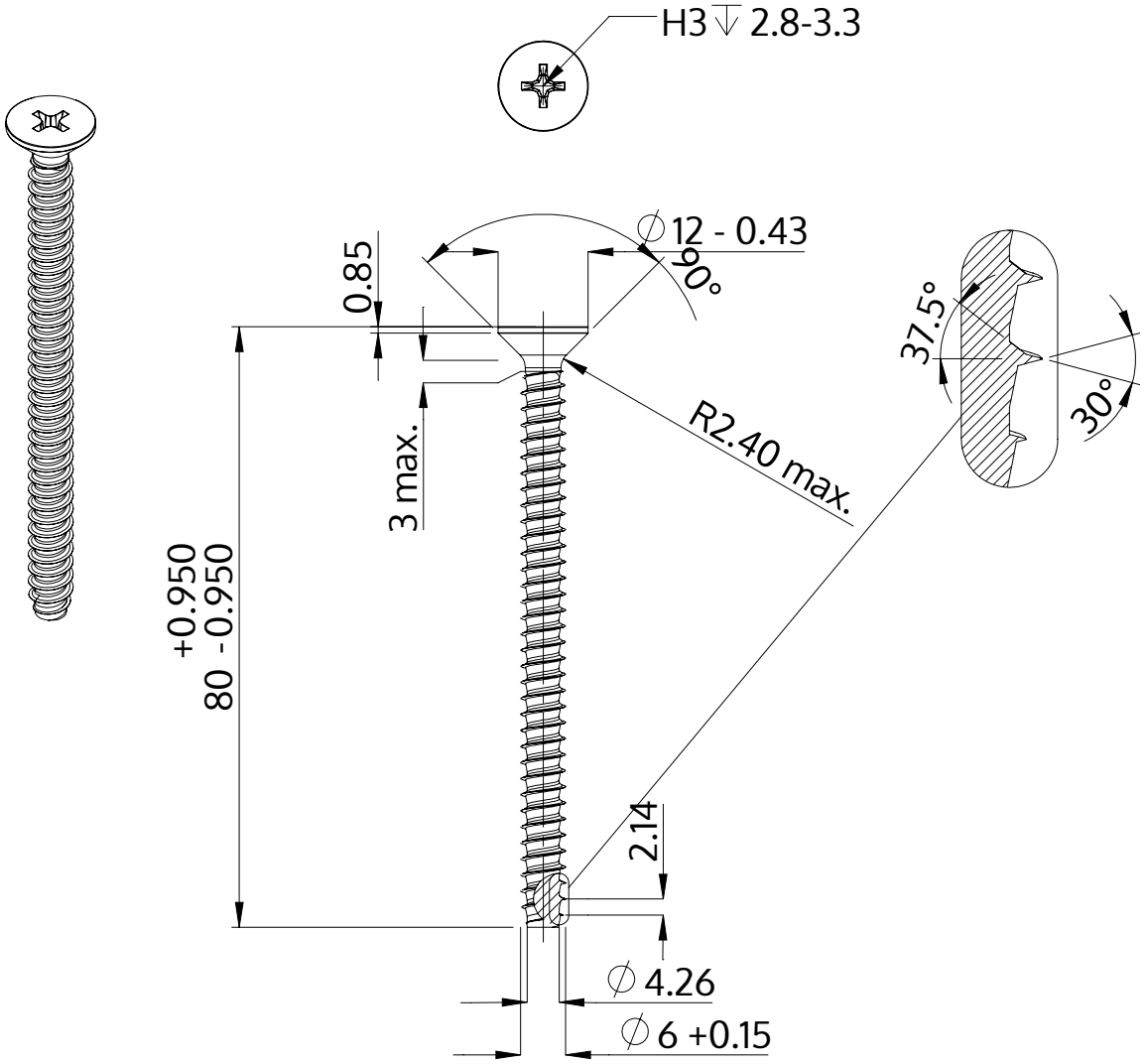

Popis	STP33 6.0x80.0 - H3
Materiál	Nerezová ocel A2
Povrch	holá, mořená a pásová ocel
Hmotnost	12.212 kg / 1000 Kus

SCREWERK	**STP330600800E**	
Metric výkres A4	Měřítko None:1	2024-04