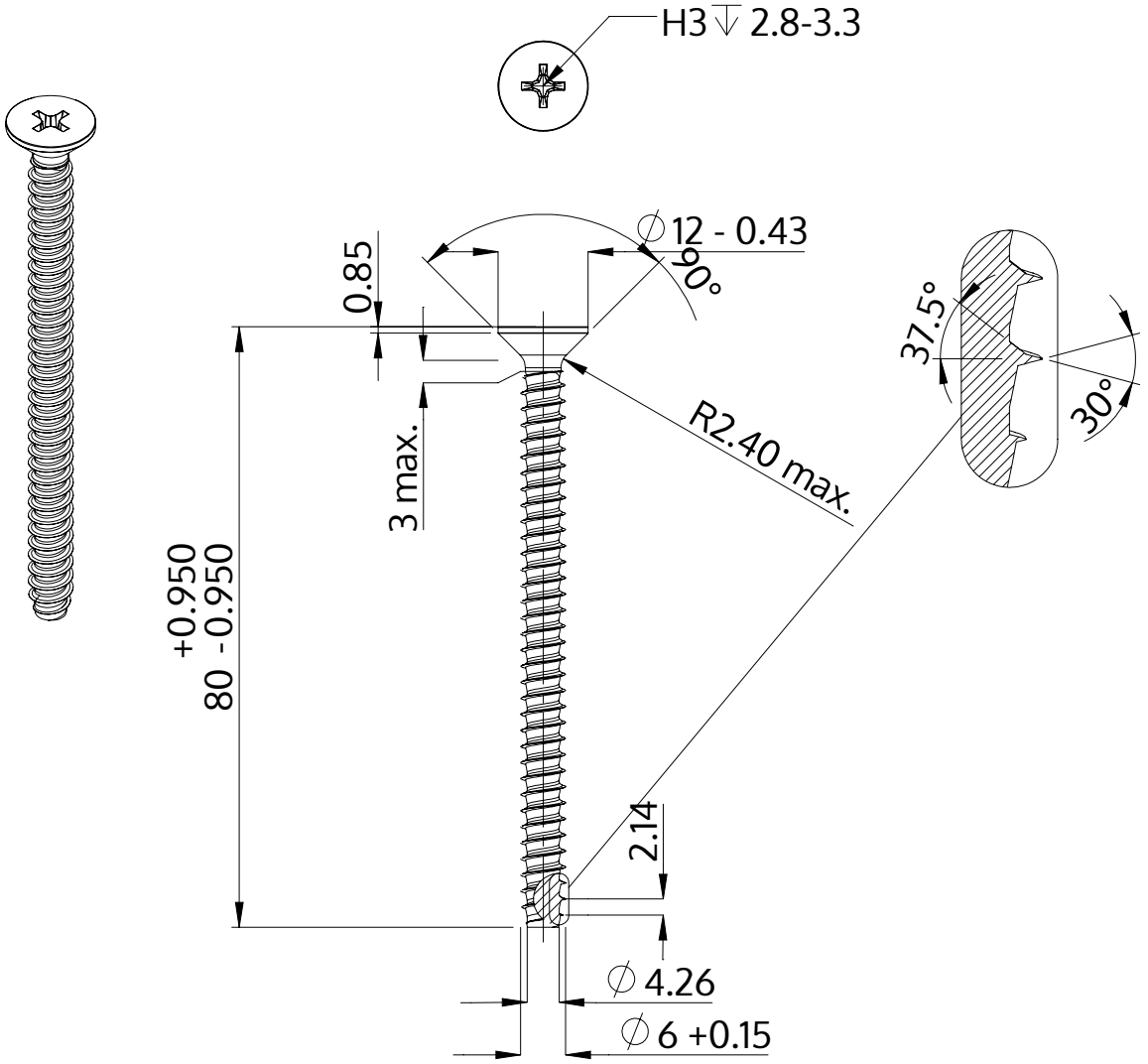

Popis	STP33 6.0x80.0 - H3
Materiál	Temperovaná ocel
Povrch	ZiNi černá-pasivovaná+temperovaná+utěsněná
Hmotnost	12.212 kg / 1000 Kus

SCREWERK	**STP330600800B**	
Metric výkres A4	Měřítko 1:1	2024-10