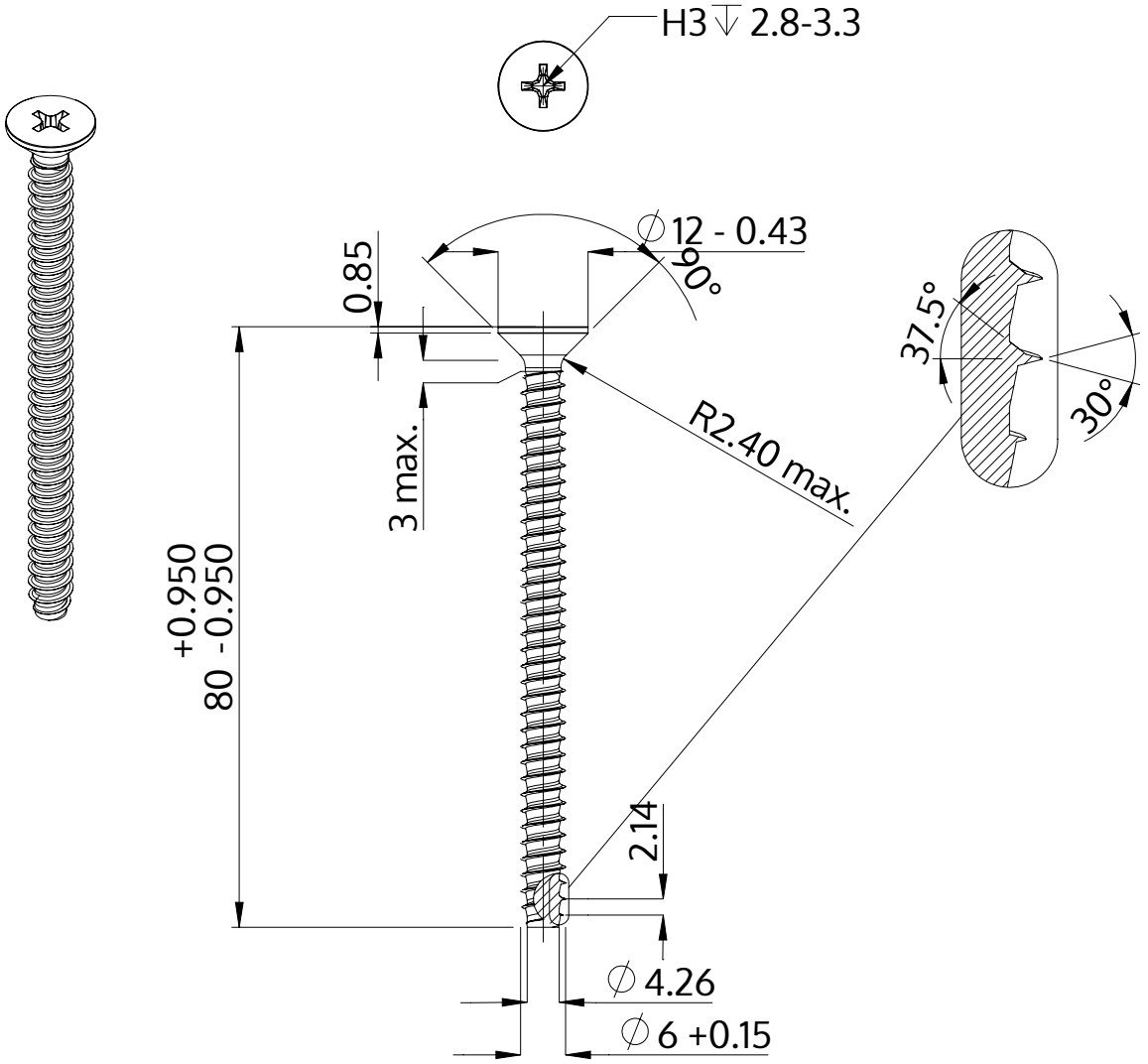

Описание	STP33 6.0x80.0 - H3
Материал	стомана, закалена
Повърхност	цинково и никелово покритие, Черен, пасивиран, темпериран, херметизация
Тегло	12.212 kg / 1000 Бройка

SCREWERK	**STP330600800B**	
Метричен дизайн A4	Мащаб None:1	2024-04