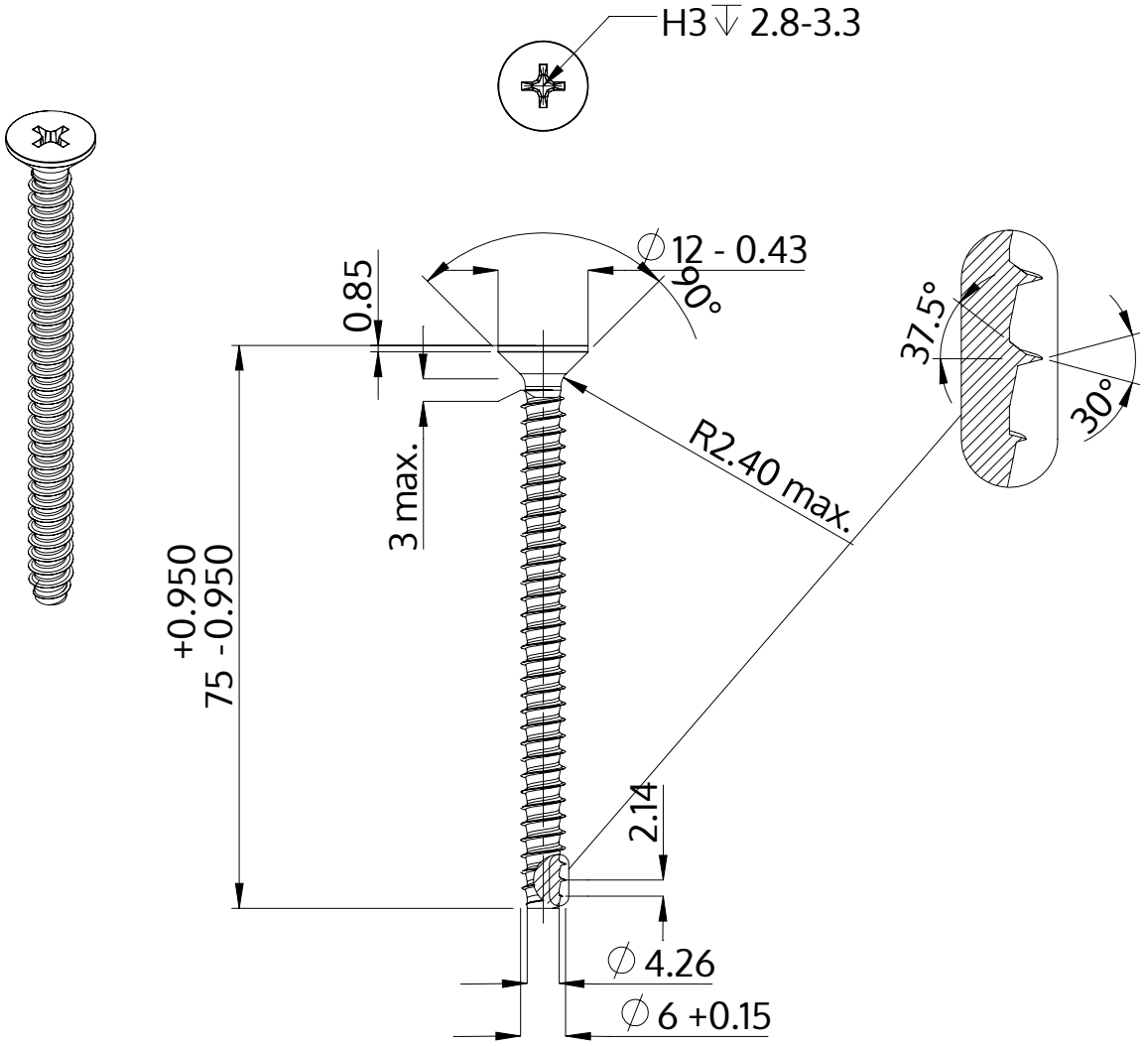

Описание	STP33 6.0x75.0 - H3
Материал	сталь, упрочненная
Поверхность	Оцинковка 5-7µm, термообработка,синий / прозрачный пассивация
Вес	11.534 kg / 1000 Штука

SCREWERK	**STP330600750S**	
Метрический чертеж A4	Шкала 1:1	2024-10