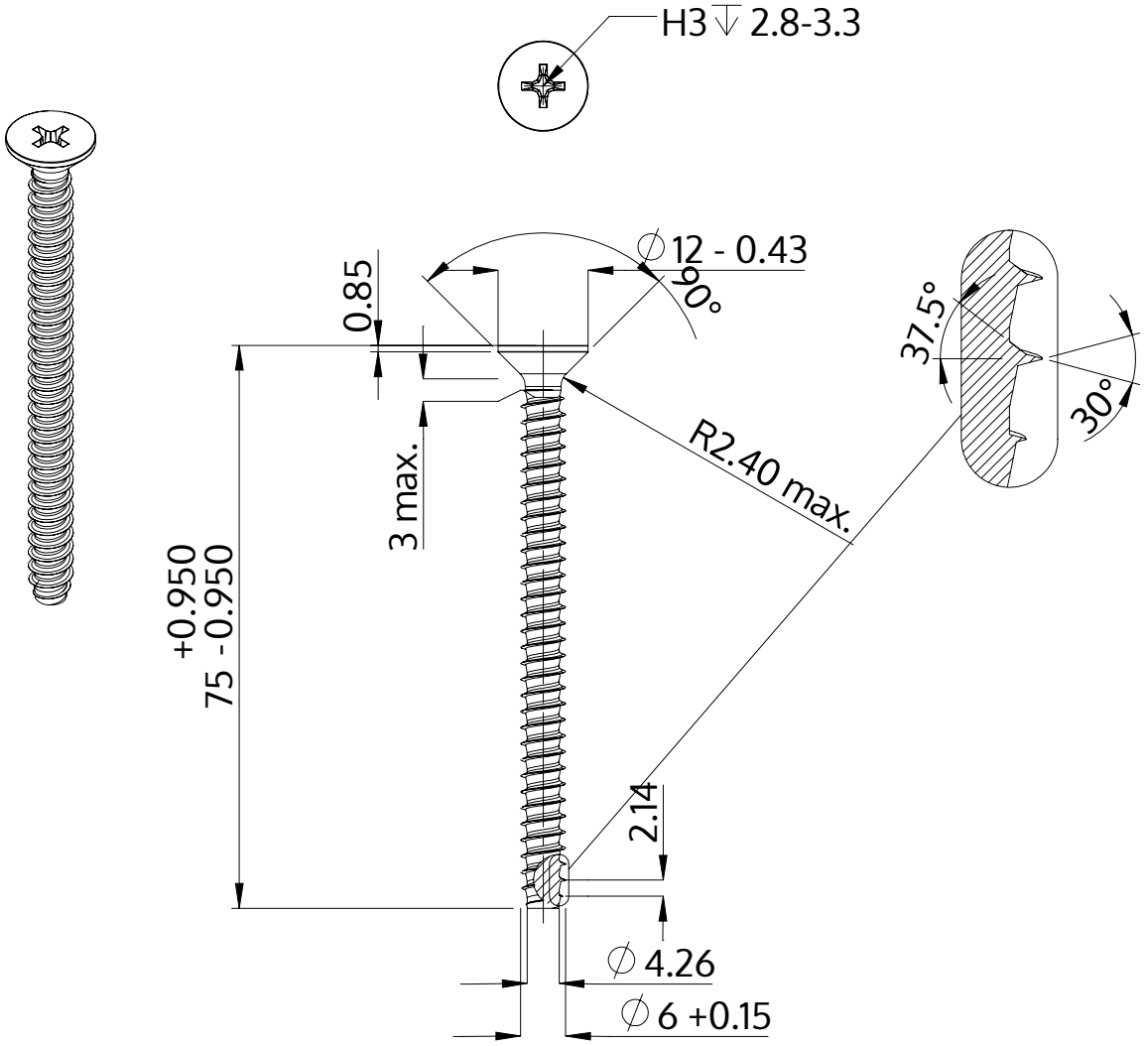

Descriere	STP33 6.0x75.0 - H3
Material	oțel, călit
Exterior	zincat 5-7 µm, recopt, pasivat transparent/albastru
Greutate	11.534 kg / 1000 unități

SCREWERK	**STP330600750S**	
Desen metric A4	Scalarea 1:1	2024-10