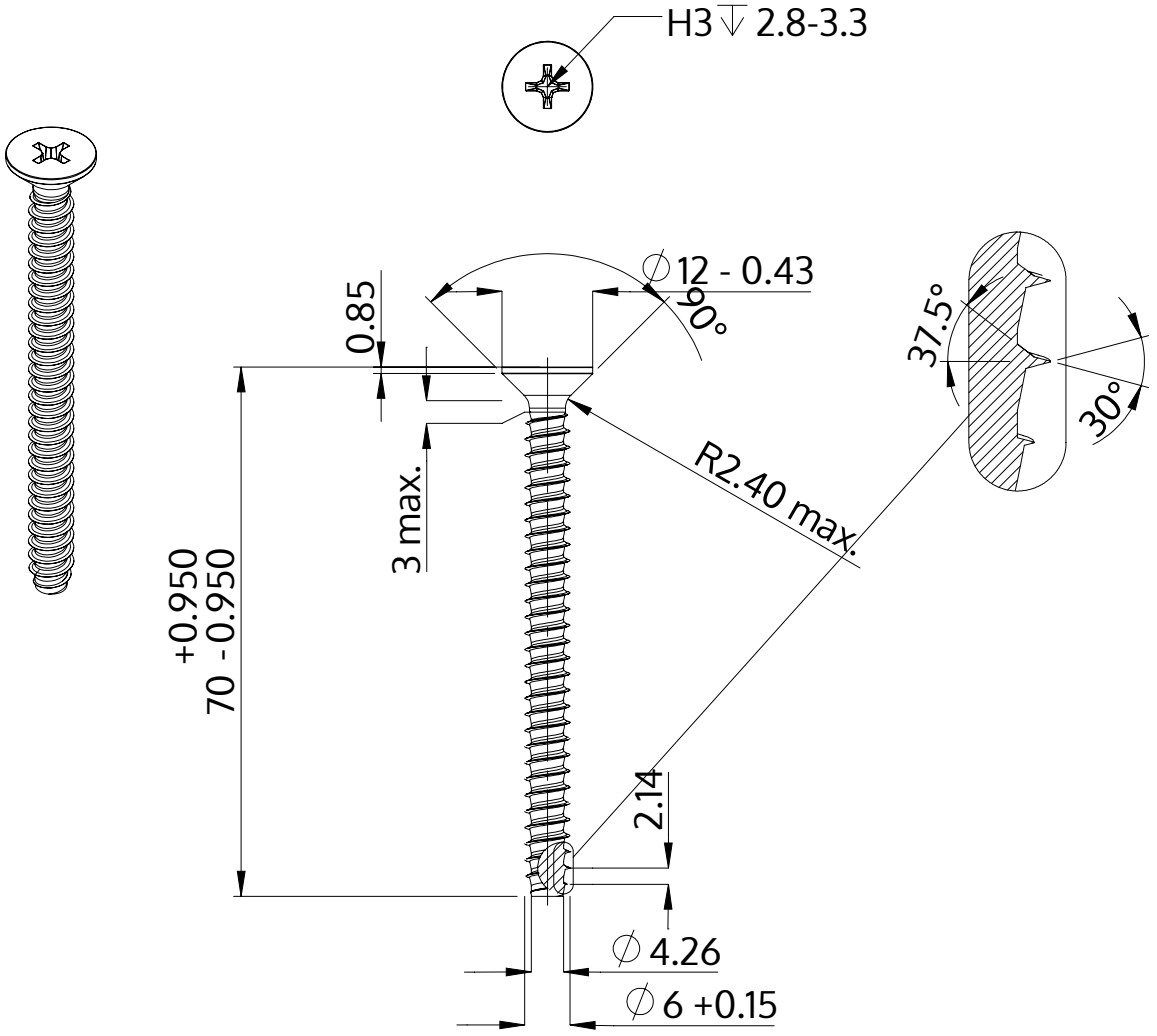

Beschreibung	STP33 6.0x70.0 - H3
Werkstoff	Stahl, vergütet
Oberfläche	verzinkt 5-7 µm, getempert, blau / transparent passiviert
Gewicht	10.855 kg / 1000 Stück

SCREWERK	**STP330600700S**	
Metrische Zeichnung A4	Skalierung 1:1	2024-10