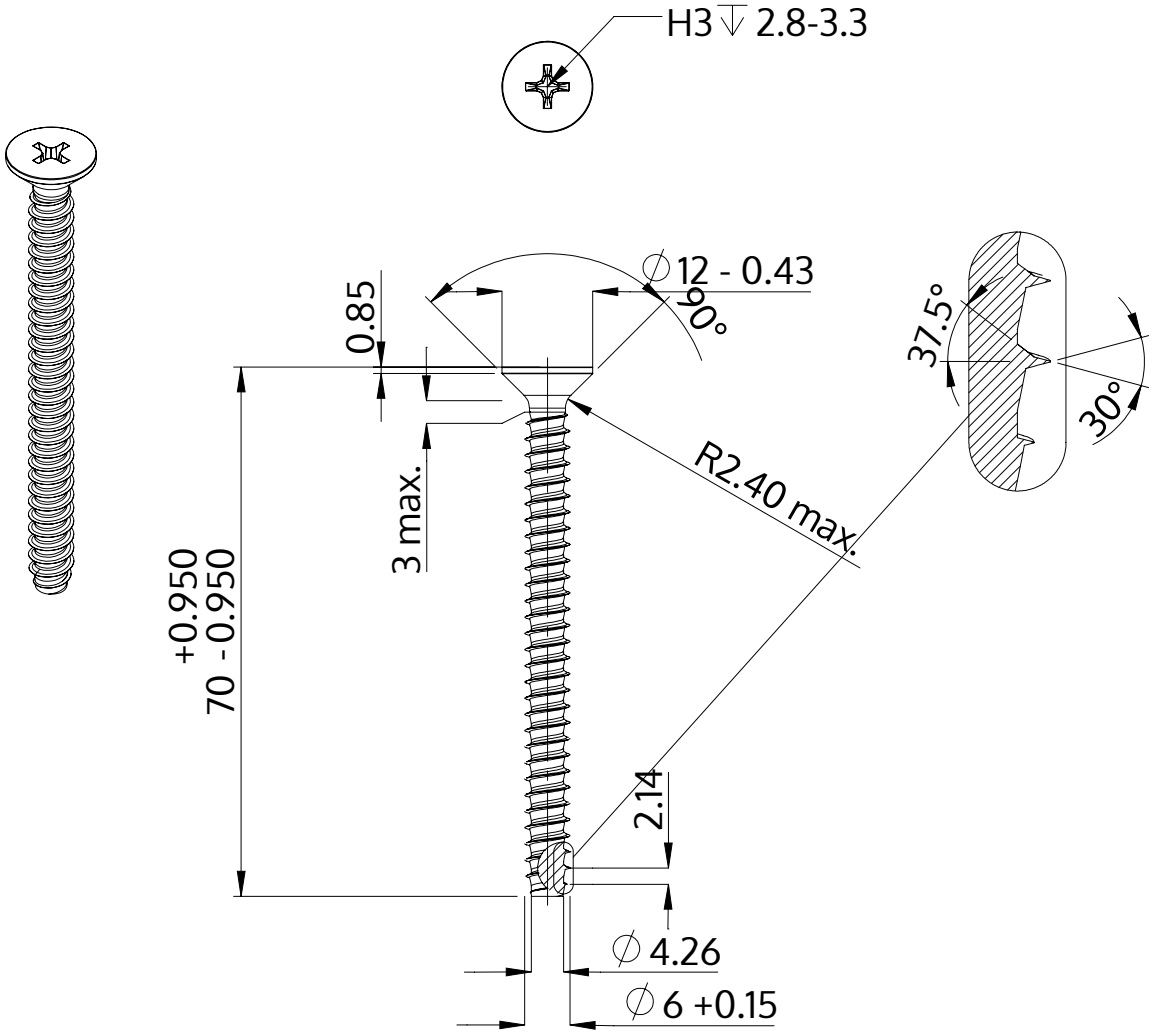

Beschreibung	STP33 6.0x70.0 - H3
Werkstoff	Edelstahl A2
Oberfläche	blank, gebeizt und passiviert
Gewicht	10.855 kg / 1000 Stück

SCREWERK	**STP330600700E**	
Metrische Zeichnung A4	Skalierung 1:1	2024-10