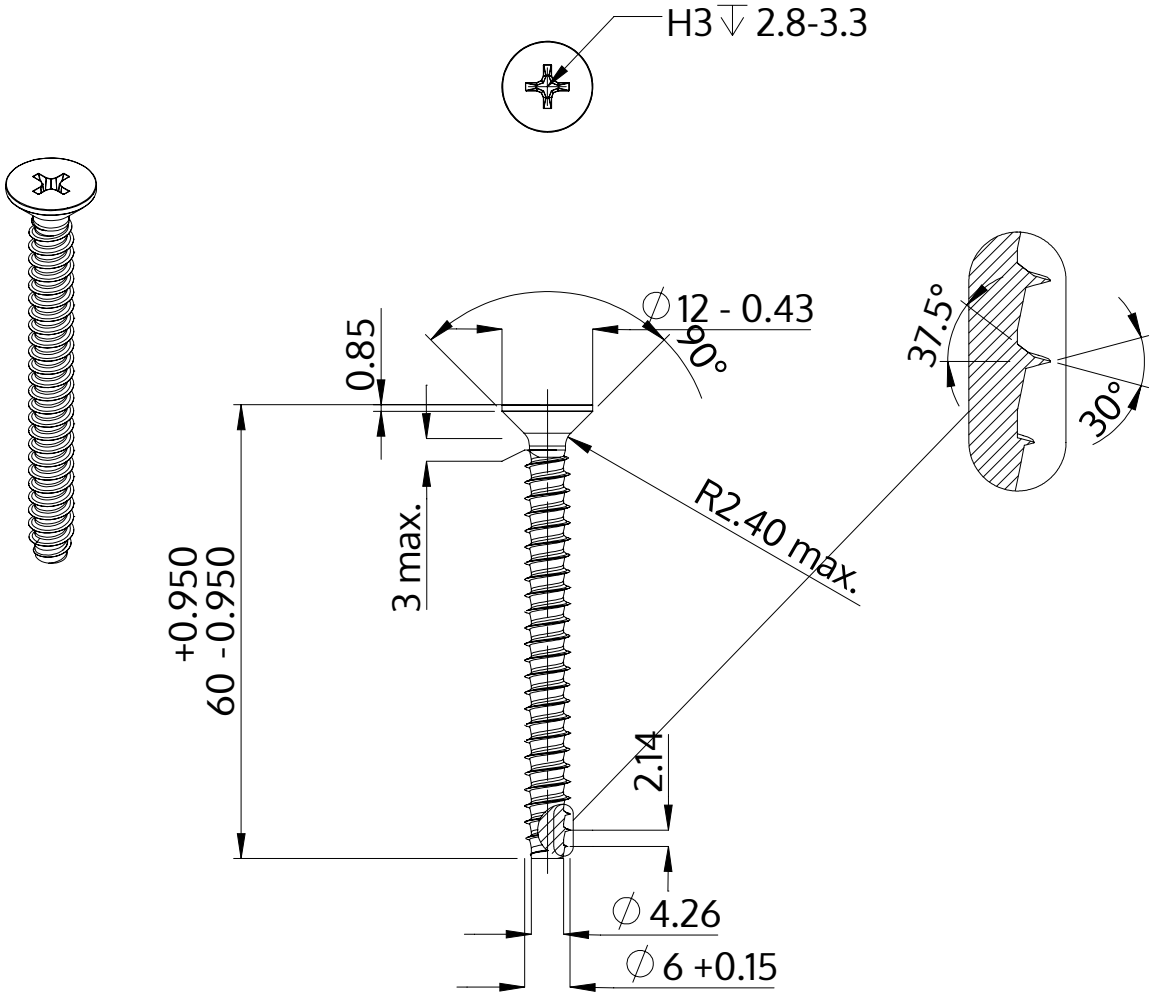

Beskrivning	STP33 6.0x60.0 - H3
Material	stål, härdat
Yta	förzinkad 5-7 µm, härdad, blå/transparent passiviserad
Vikt	9.499 kg / 1000 styck

SCREWERK	**STP330600600S**	
Metrisk skiss A4	Skala 1:1	2024-10