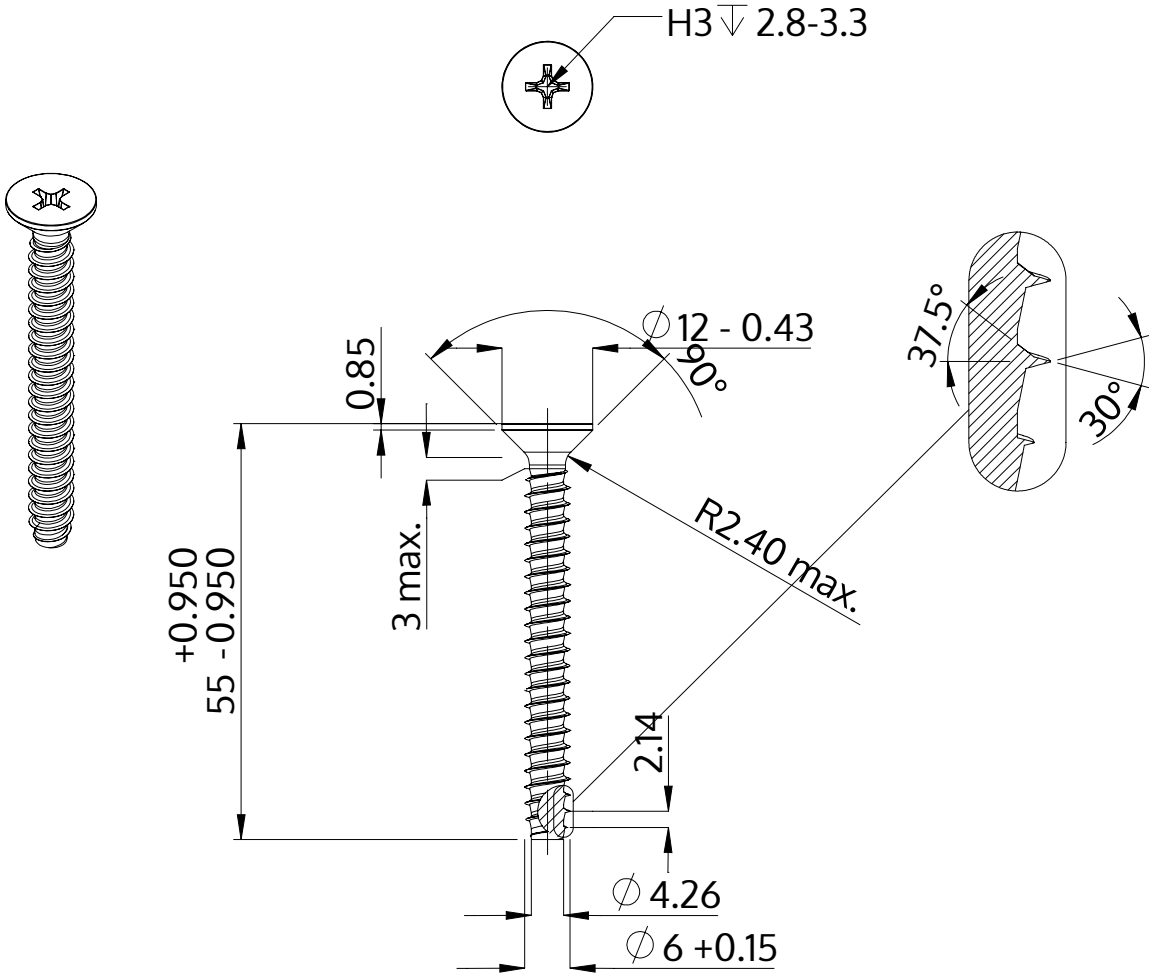

Açıklaması	STP33 6.0x55.0 - H3
Malzeme	Paslanmaz Çelik A2
Kaplama	Parlak, cilalanmış ve pasifleştirilmiştir
Ağırlık	8.821 kg / 1000 Adet

SCREWERK	**STP330600550E**	
Metrik çizim A4	Ölçeklendirme 1:1	2024-10