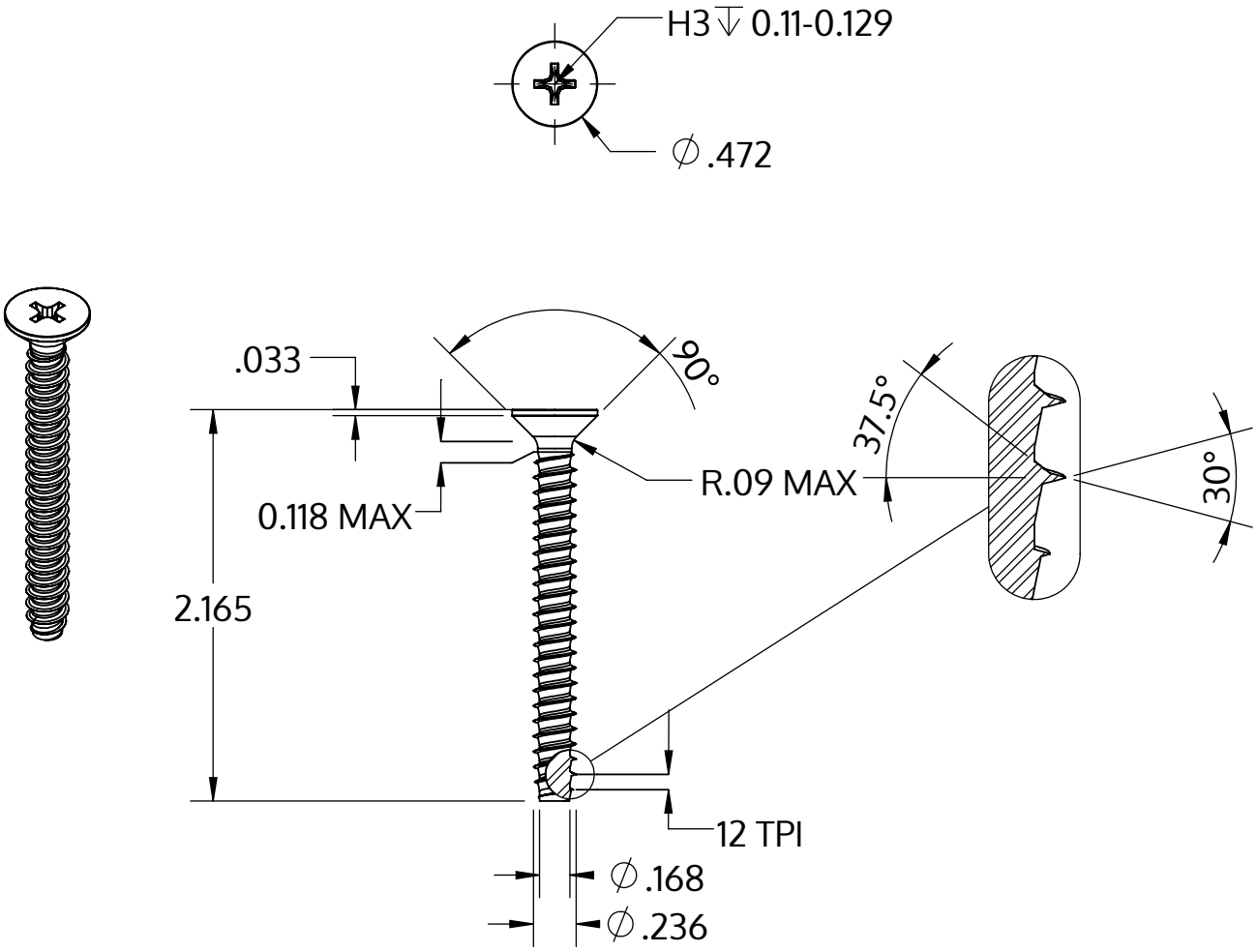

Metric size	M6 x 2.14 mm
US size (converted)	#0.236-12
	Tolerances [inch]
Length	+/- 0.037
Head diameter	+0 / -0.016
Head height	
Thread diameter	+0.005 / -0

Описание	STP33 6.0x55.0 - H3
Материал	Нержавеющая сталь A2
Поверхность	Светлый отжиг и пассивация
Вес	8.821 kg / 1000 Штука

SCREWERK

STP330600550E

_Zoll Zeichnung Größe A	Шкала 1:1	2024-10