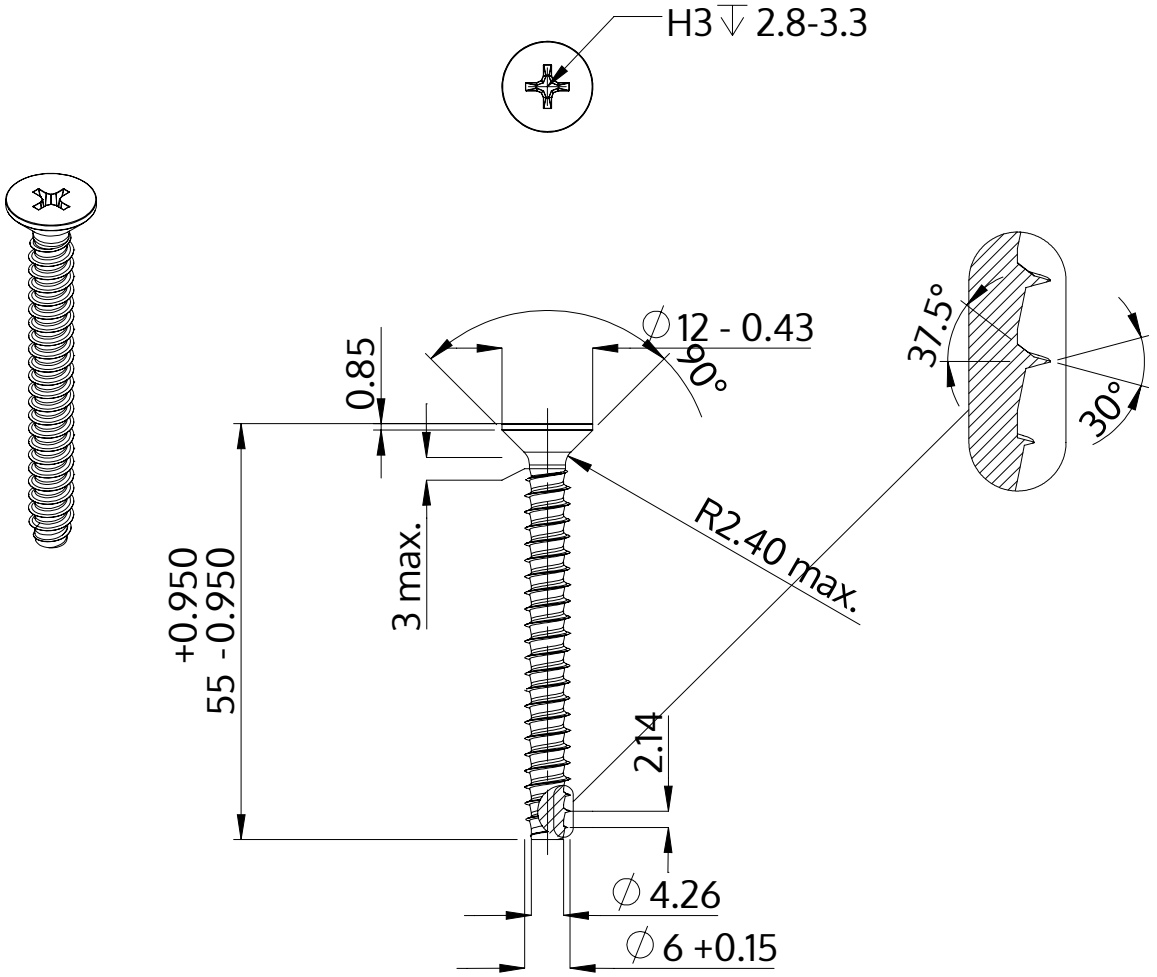


| | |
|---|---|
| Descrizione | STP33 6.0x55.0 - H3 |
| Materiale | acciaio, temprato |
| Superficie | Placcato Zinco-Nichel, passivato nero, ricotto, sigillato |
| Peso | 8.821 kg / 1000 pezzi |

| | | |
|---|---|---|
| SCREWERK | **STP330600550B** | |
| Disegno metrico A4 | Scala 1:1 | 2024-10 |