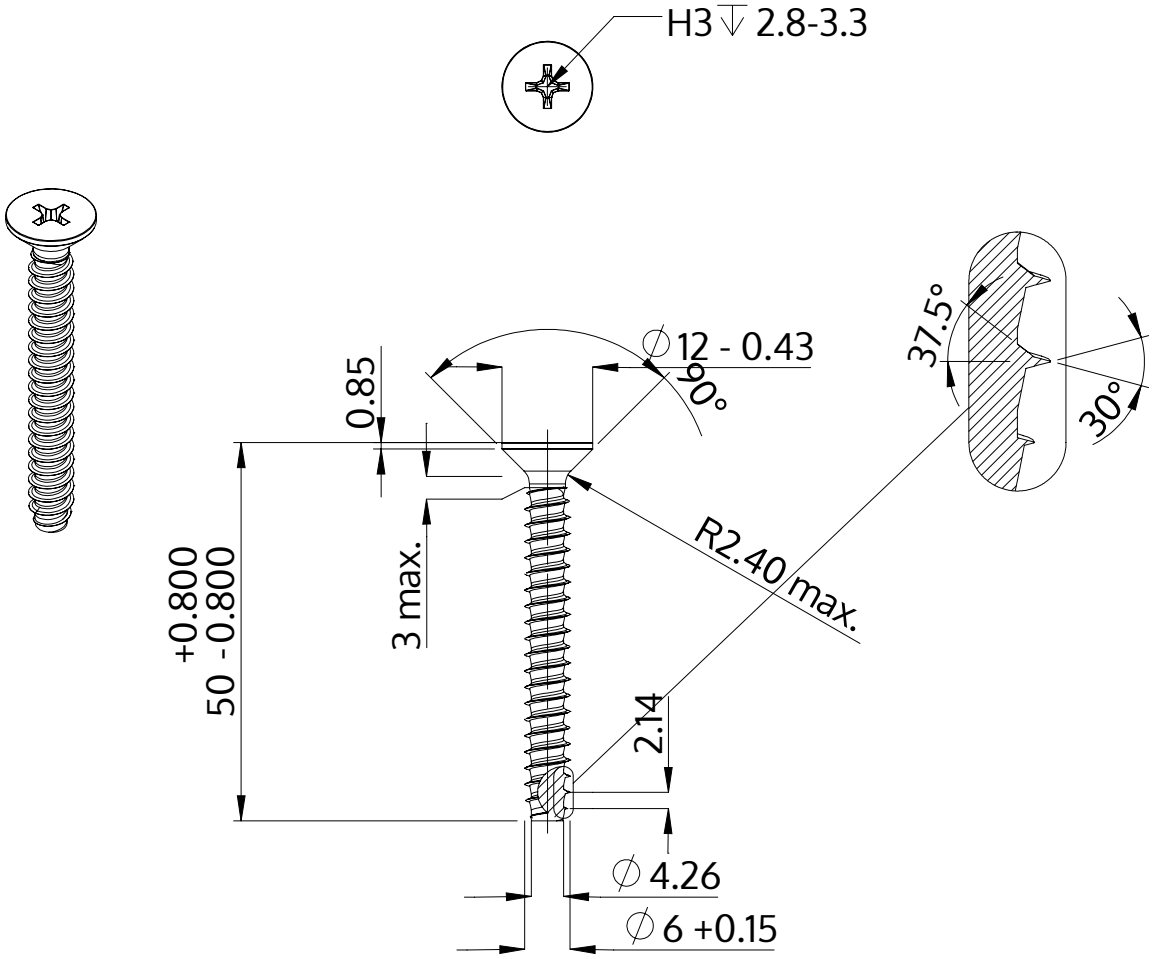

Beschrijving	STP33 6.0x50.0 - H3
Materiaal	veredeld staal
Oppervlak	ZnNi zwart-gepassiveerd, getempert, verzegeld
Gewicht	8.142 kg / 1000 stuk

SCREWERK	**STP330600500B**	
Metrische tekening A4	Schaal 1:1	2024-10