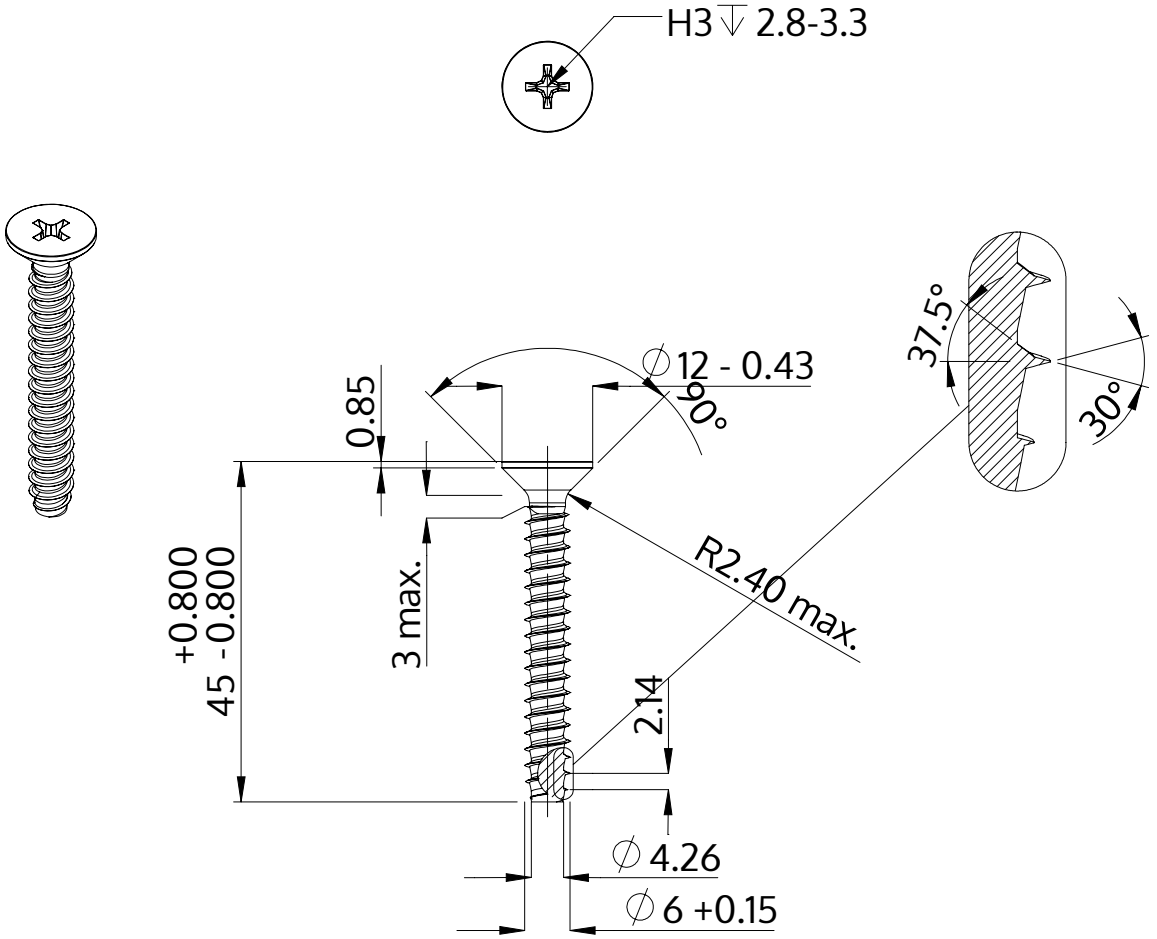

Description	STP33 6.0x45.0 - H3
Matière	Acier,trempé et revenu
Surface	zinguée 5-7 µm,recuit, bleue / passivée avec transparence
Poids	7.464 kg / 1000 Unité

SCREWERK	**STP330600450S**	
Dessin métrique A4	Redimensionner None:1	2024-04