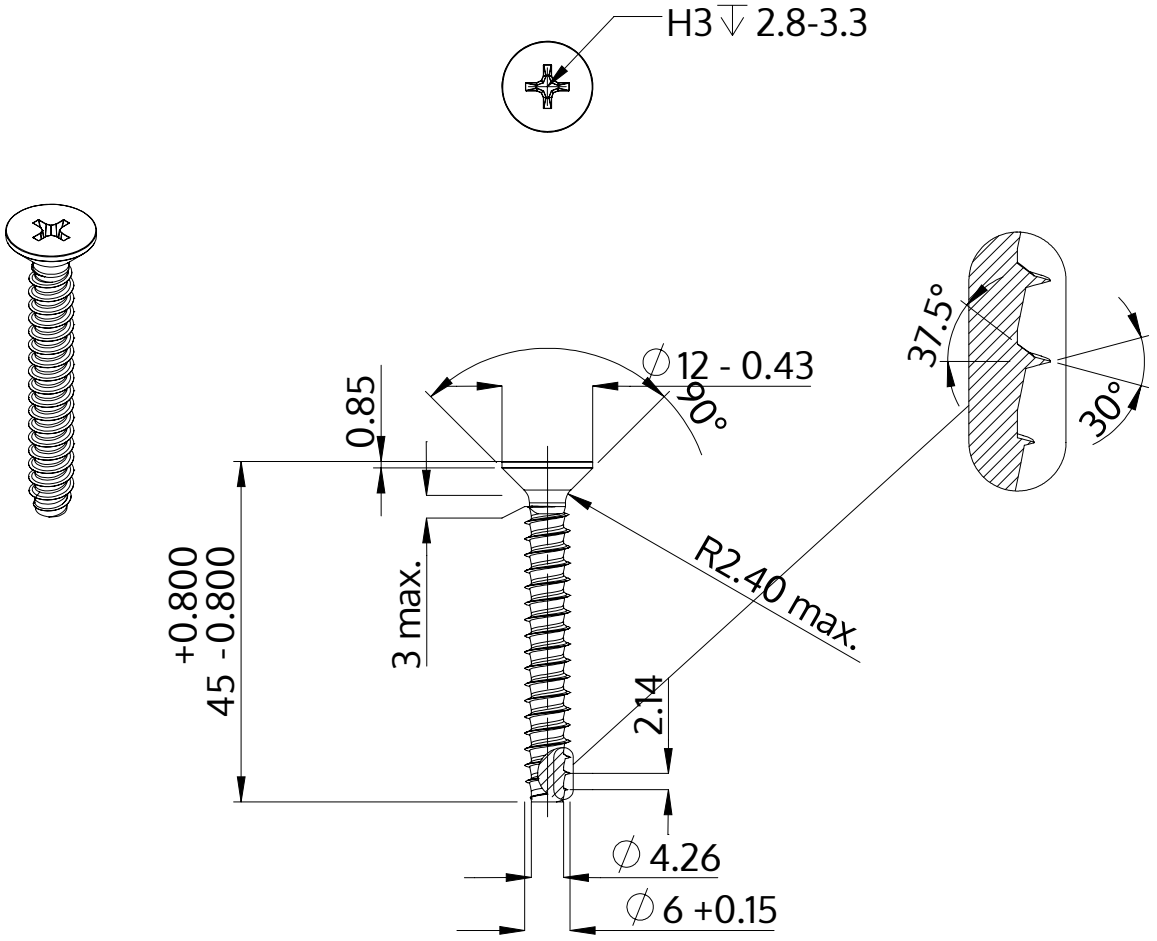

Descripción	STP33 6.0x45.0 - H3
Material	Acero Inoxidable A2
Superficie	Laminado brillante, barnizado y pasivado
Peso	7.464 kg / 1000 Piezas

SCREWERK	**STP330600450E**	
Diseño métrico	Escalada 1:1	2024-10