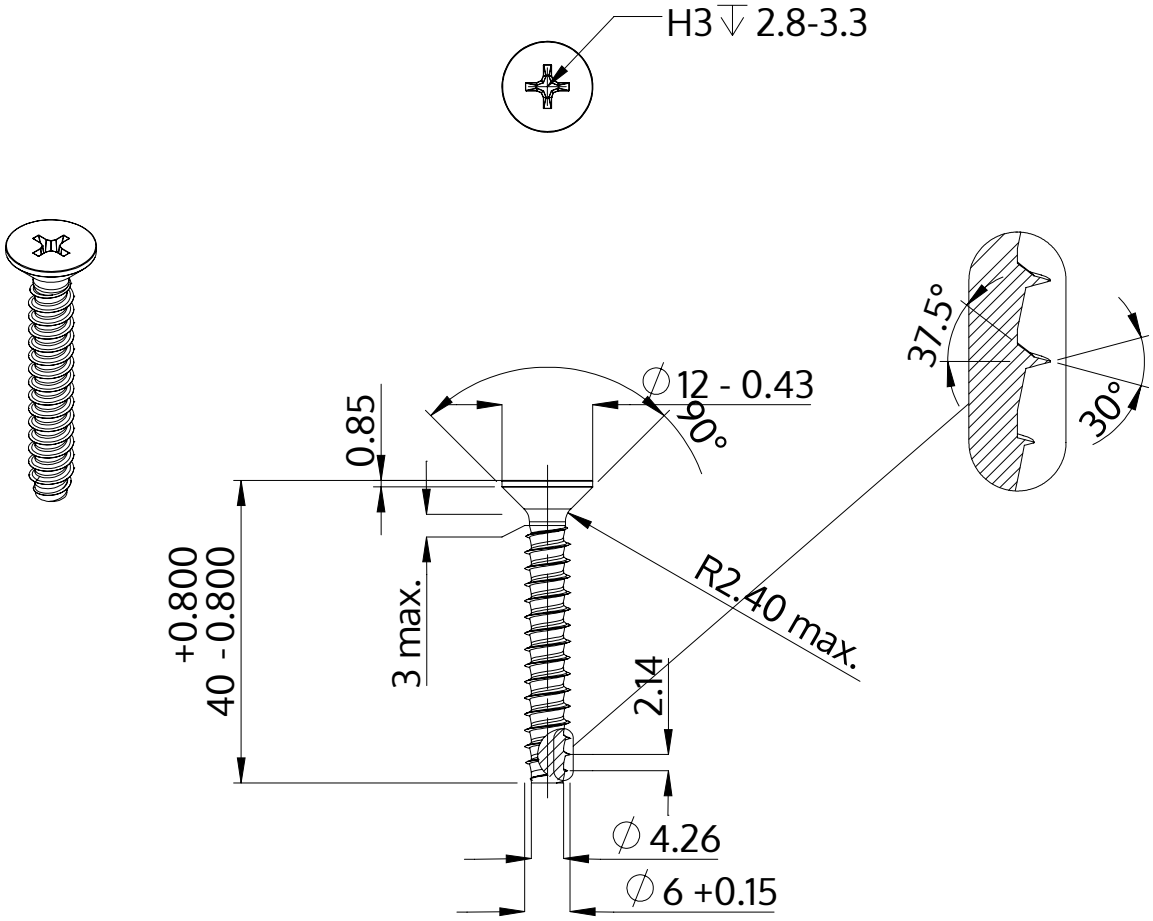

Beskrivning	STP33 6.0x40.0 - H3
Material	stål, härdat
Yta	förzinkad 5-7 µm, härdad, blå/transparent passiviserad
Vikt	6.786 kg / 1000 styck

SCREWERK	**STP330600400S**	
Metrisk skiss A4	Skala 1:1	2024-10