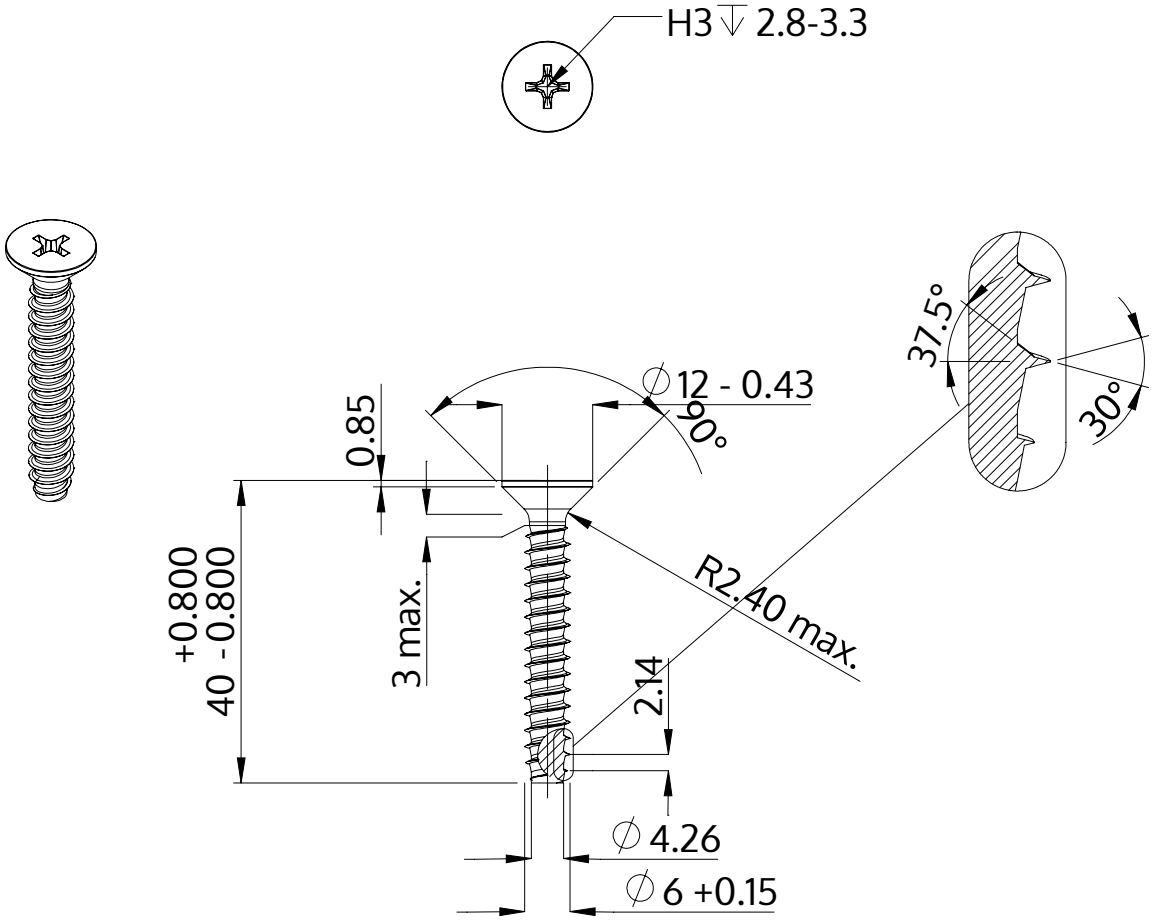

Descrizione	STP33 6.0x40.0 - H3
Materiale	acciaio, temprato
Superficie	Placcato Zinco-Nichel, passivato nero, ricotto, sigillato
Peso	6.786 kg / 1000 pezzi

SCREWERK	**STP330600400B**	
Disegno metrico A4	Scala None:1	2024-04