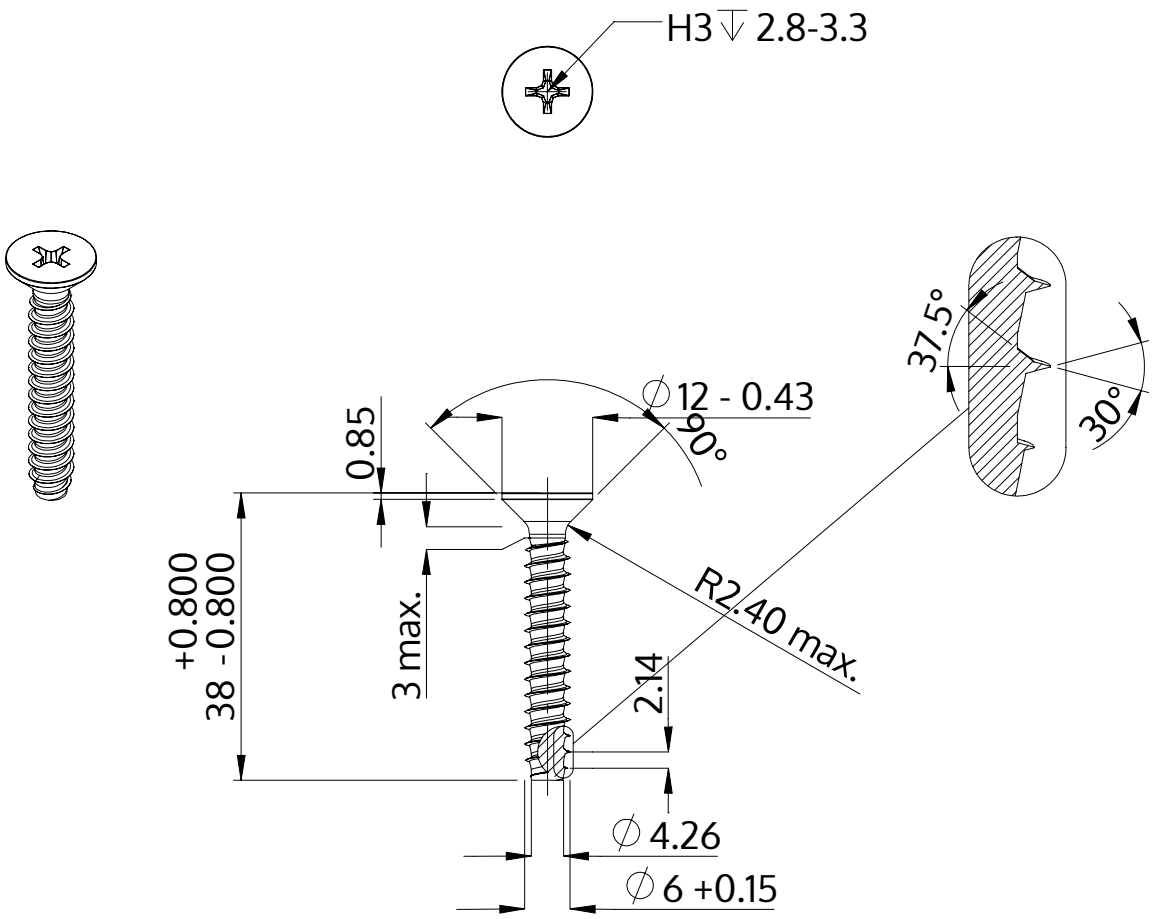

Beskrivning	STP33 6.0x38.0 - H3
Material	rostfritt stål A2
Yta	blank och passiviserad
Vikt	6.514 kg / 1000 styck

SCREWERK	**STP330600380E**	
Metrisk skiss A4	Skala 1:1	2024-10