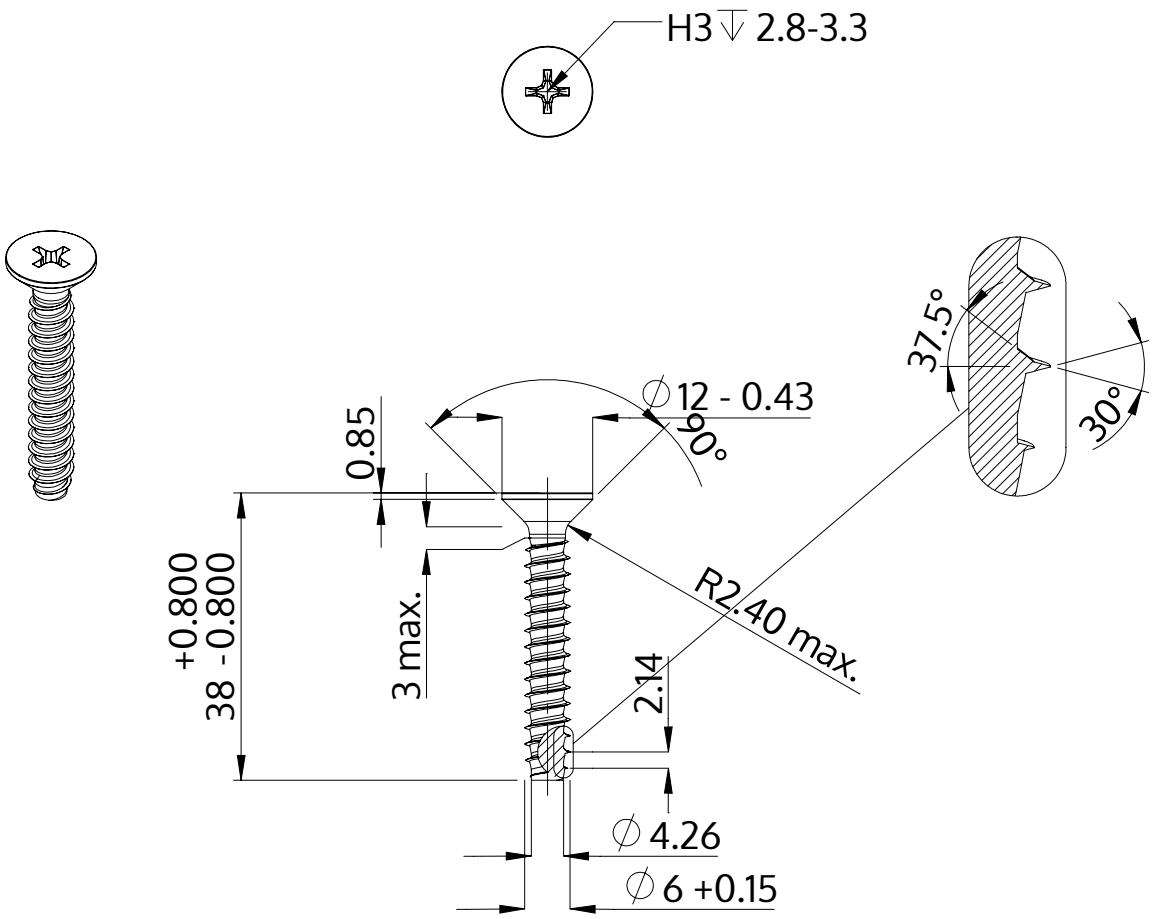

Описание	STP33 6.0x38.0 - H3
Материал	Нержавеющая сталь A4
Поверхность	Светлый отжиг и пассивация
Вес	6.514 kg / 1000 Штука

SCREWERK	**STP330600380C**	
Метрический чертеж A4	Шкала 1:1	2024-05