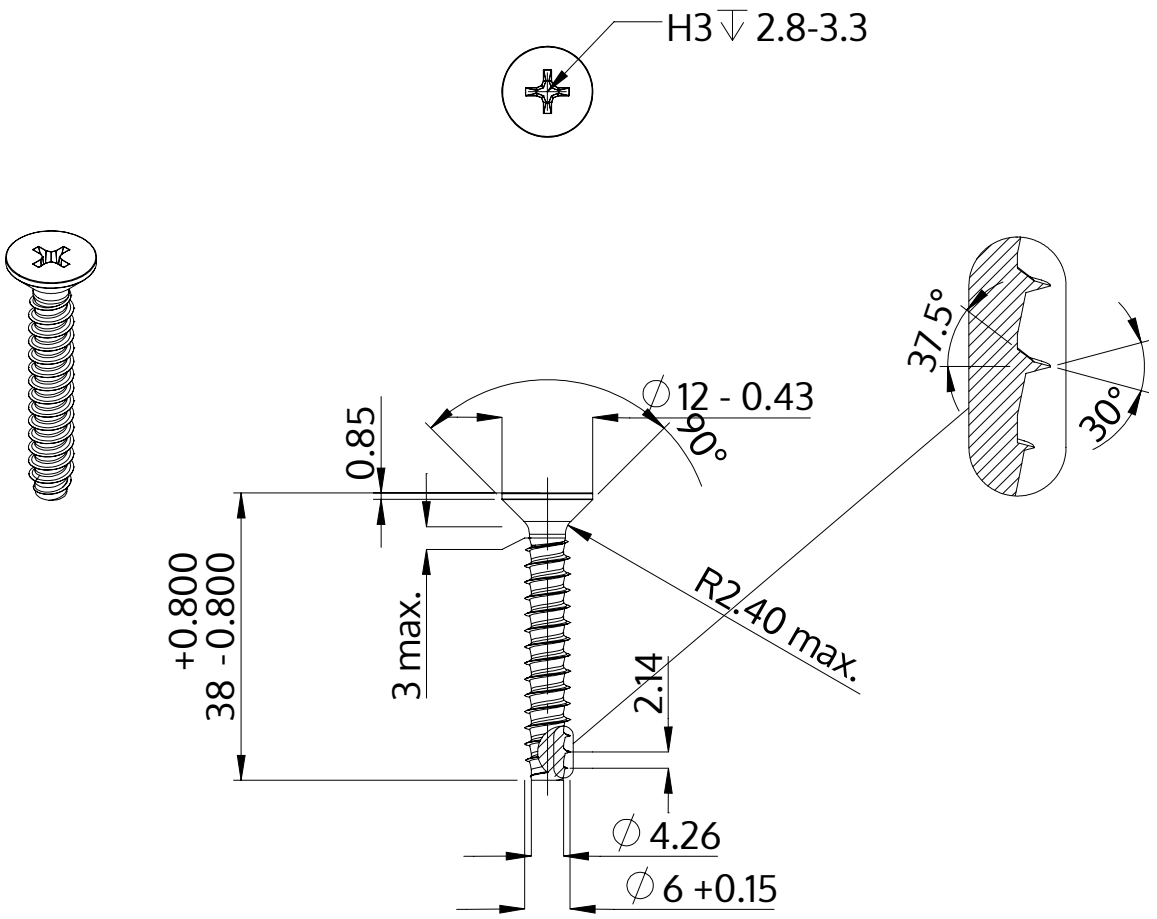

Descripción	STP33 6.0x38.0 - H3
Material	Acero Inoxidable
Superficie	Laminado brillante, barnizado y pasivado
Peso	6.514 kg / 1000 Piezas

SCREWERK	**STP330600380C**	
Diseño métrico	Escalada None:1	2024-04