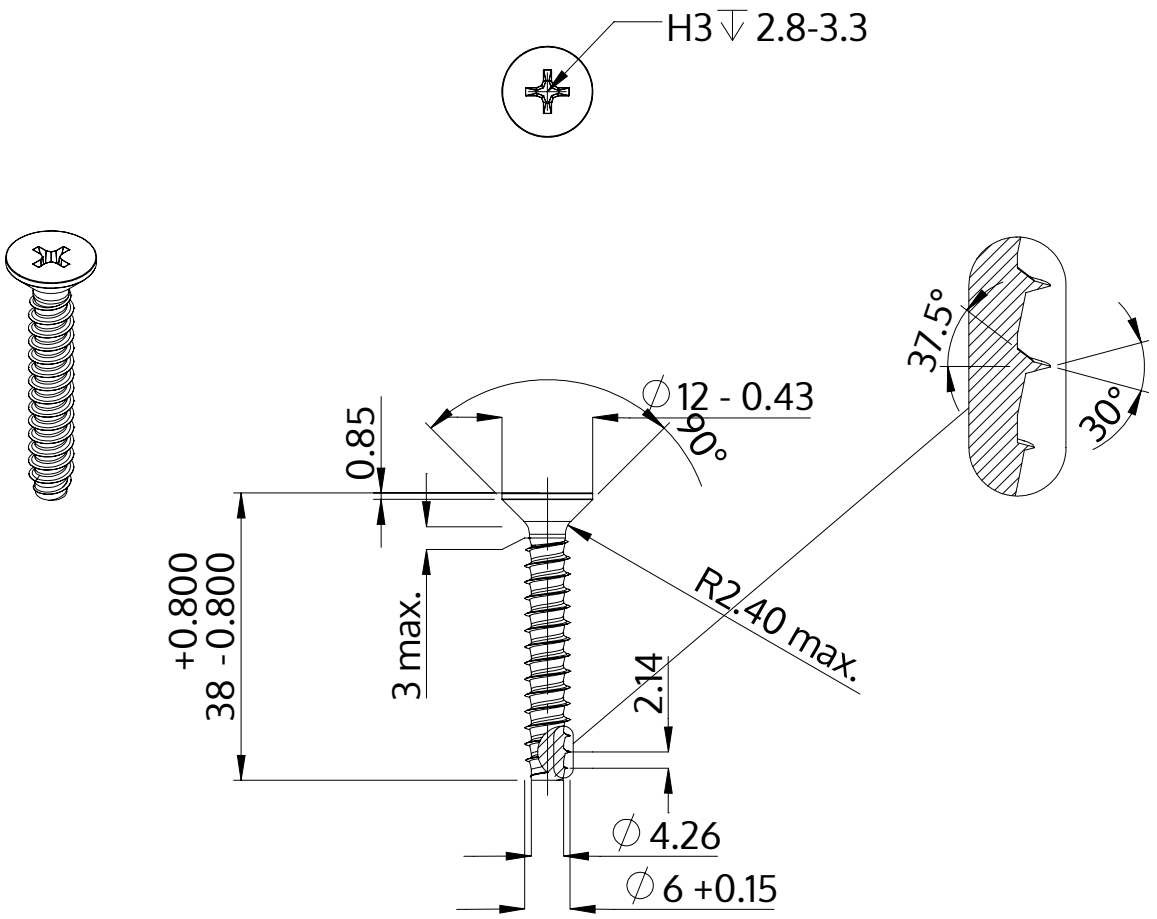

Popis	STP33 6.0x38.0 - H3
Materiál	Temperovaná ocel
Povrch	ZiNi černá-pasivovaná+temperovaná+utěsněná
Hmotnost	6.514 kg / 1000 Kus

SCREWERK	**STP330600380B**	
Metric výkres A4	Měřítko 1:1	2024-10