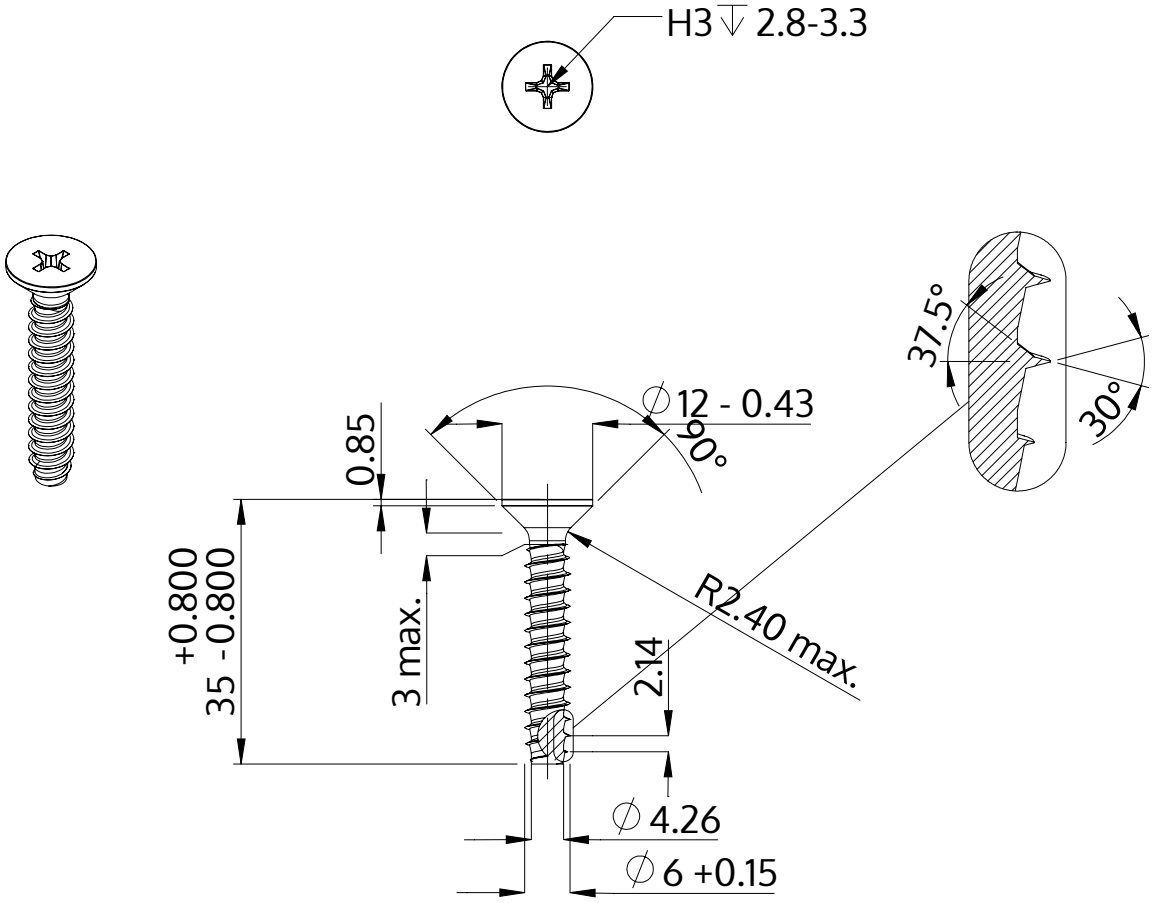

Описание	STP33 6.0x35.0 - H3
Материал	Нержавеющая сталь A2
Поверхность	Светлый отжиг и пассивация
Вес	6.108 kg / 1000 Штука

SCREWERK	**STP330600350E**	
Метрический чертеж A4	Шкала None:1	2024-04