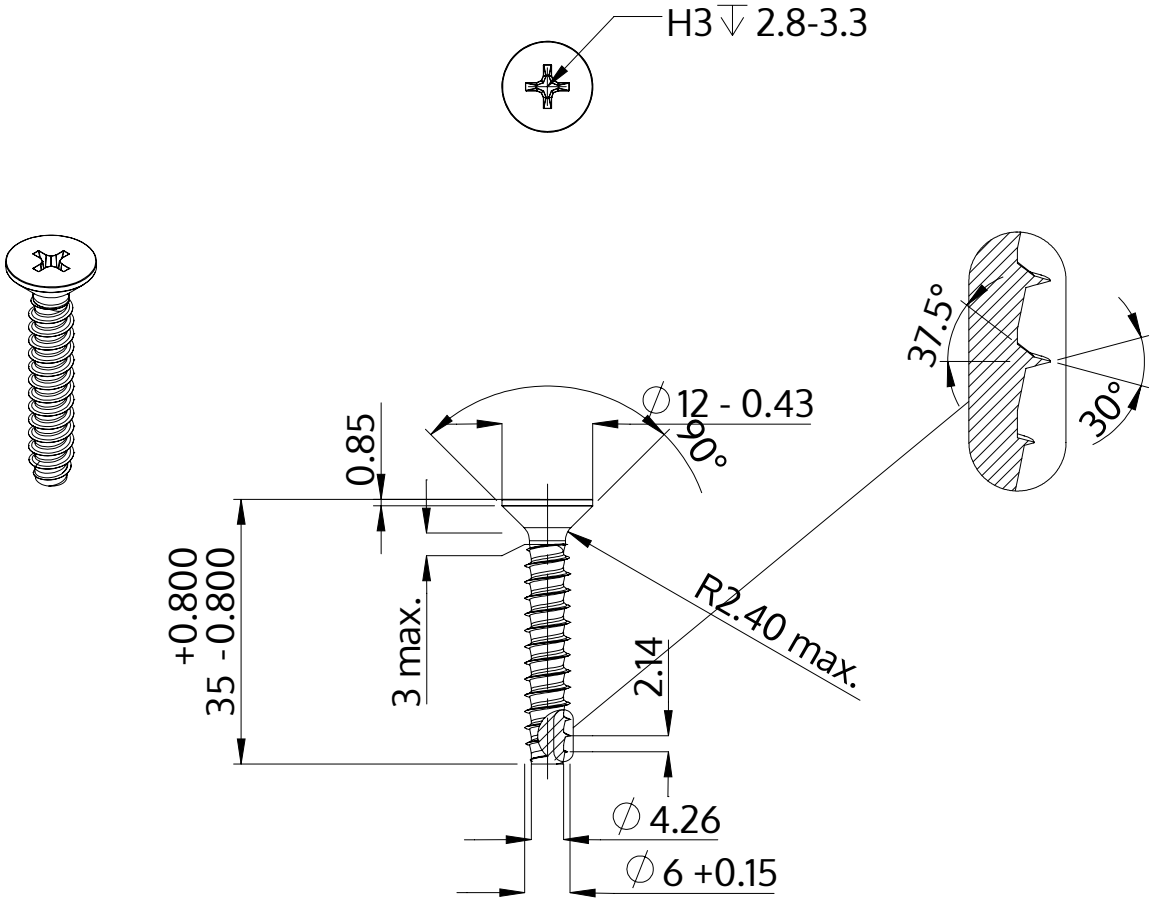

Descrizione	STP33 6.0x35.0 - H3
Materiale	acciaio inossidabile A2
Superficie	bianco-decapato e passivato
Peso	6.108 kg / 1000 pezzi

SCREWERK	**STP330600350E**	
Disegno metrico A4	Scala None:1	2024-04