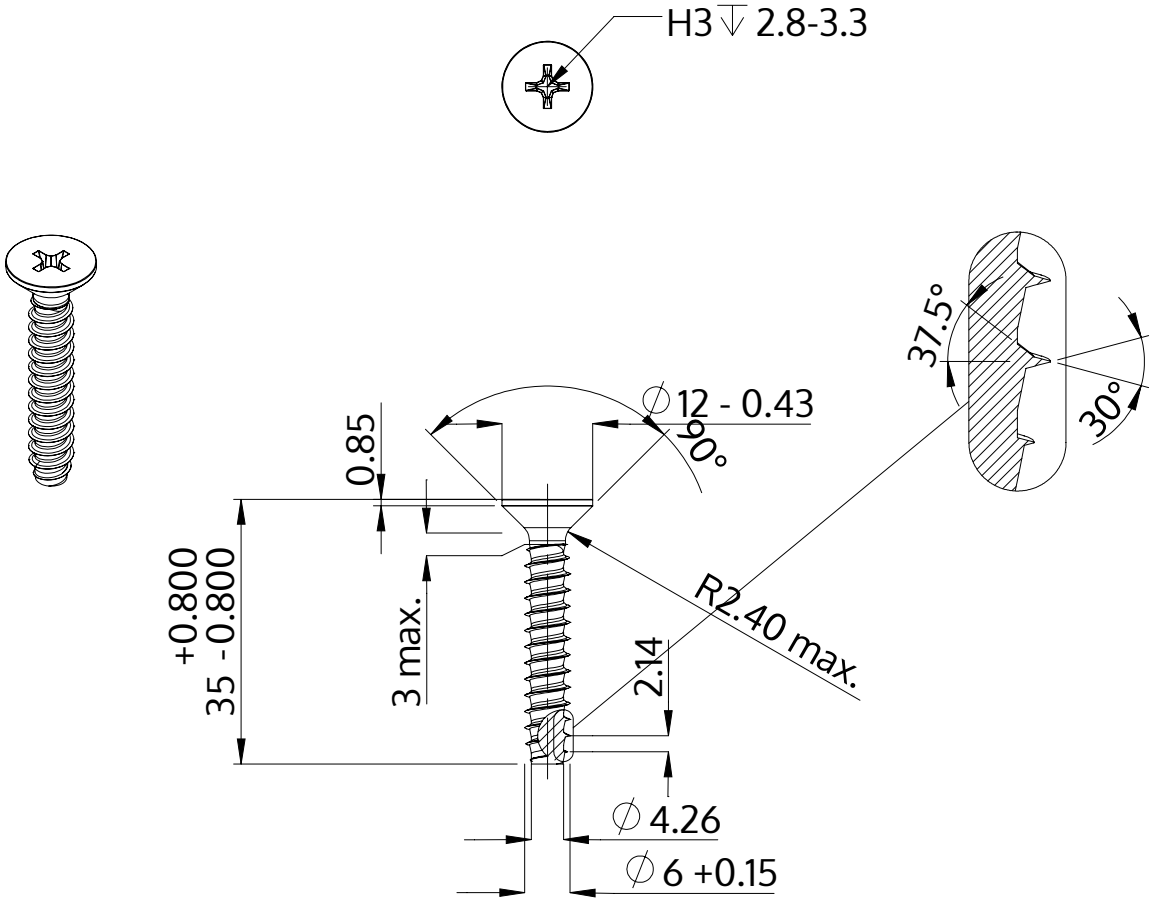


| | |
|---|---|
| Açıklaması | STP33 6.0x35.0 - H3 |
| Malzeme | Paslanmaz Çelik A4 |
| Kaplama | Parlak, cilalanmış ve pasifleştirilmiştir |
| Ağırlık | 6.108 kg / 1000 Adet |

| | | |
|---|---|---|
| SCREWERK | **STP330600350C** | |
| Metrik çizim A4 | Ölçeklendirme 1:1 | 2024-10 |