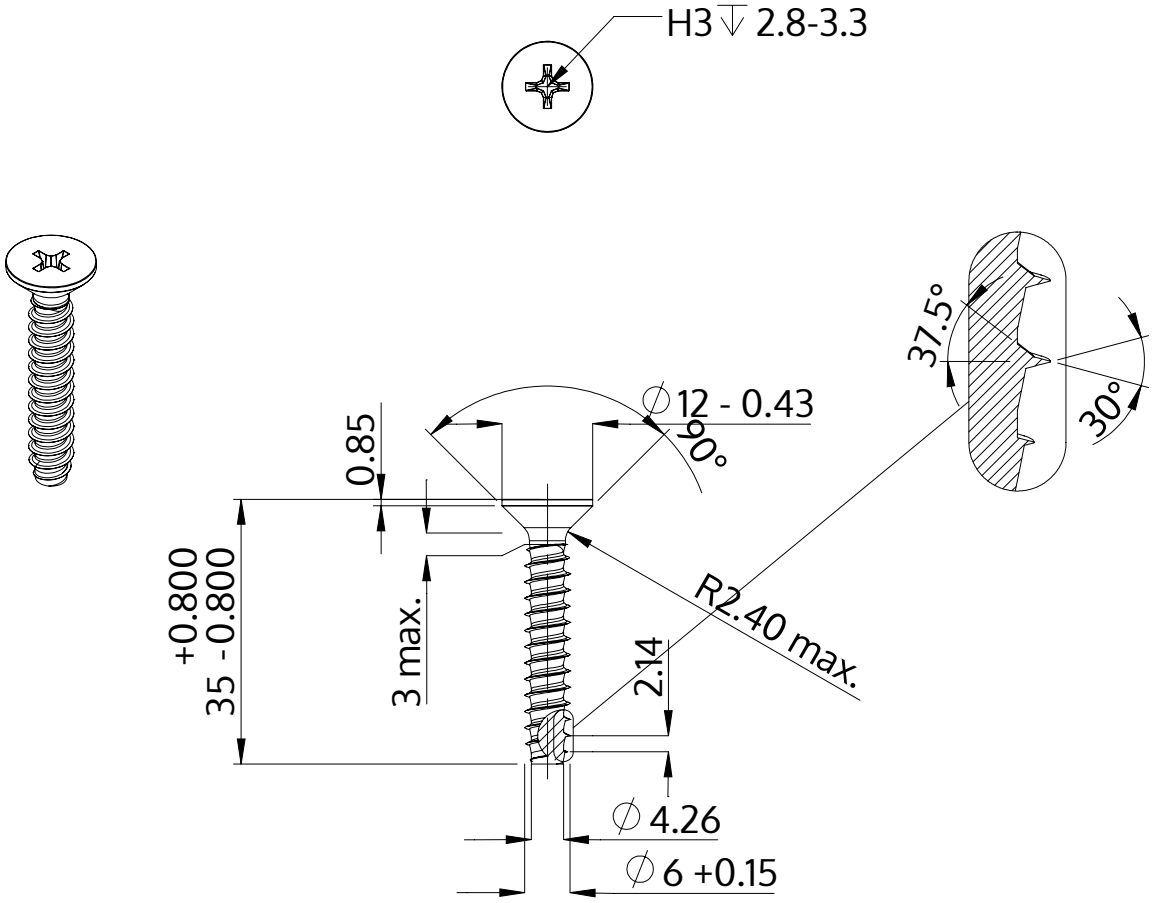

Beschrijving	STP33 6.0x35.0 - H3
Materiaal	roestvrij staal A4
Oppervlak	blank, geetst en gepassieveerd
Gewicht	6.108 kg / 1000 stuk

SCREWERK	**STP330600350C**	
Metrische tekening A4	Schaal None:1	2024-04