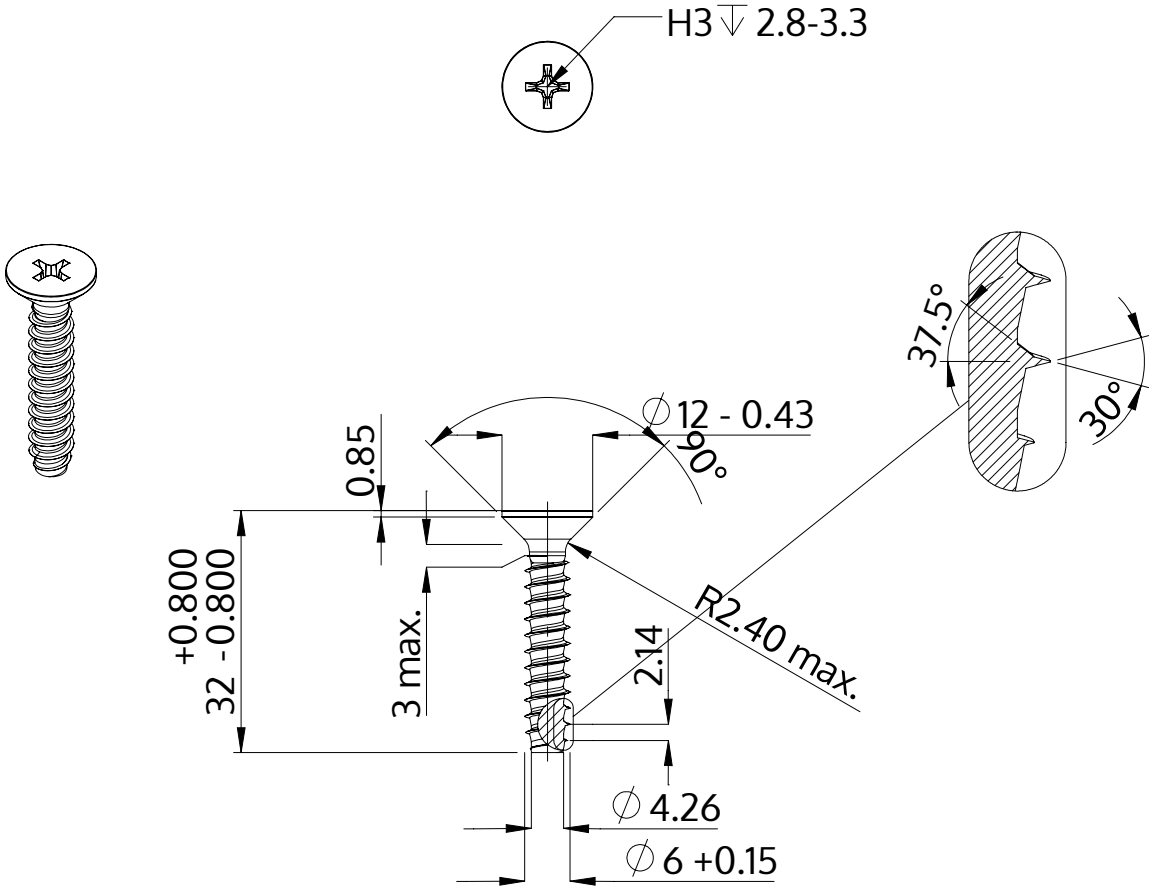

Description	STP33 6.0x32.0 - H3
Matière	Acier,trempé et revenu
Surface	zinguée 5-7 µm,recuit, bleue / passivée avec transparence
Poids	5.701 kg / 1000 Unité

SCREWERK	**STP330600320S**	
Dessin métrique A4	Redimensionner 1:1	2024-10