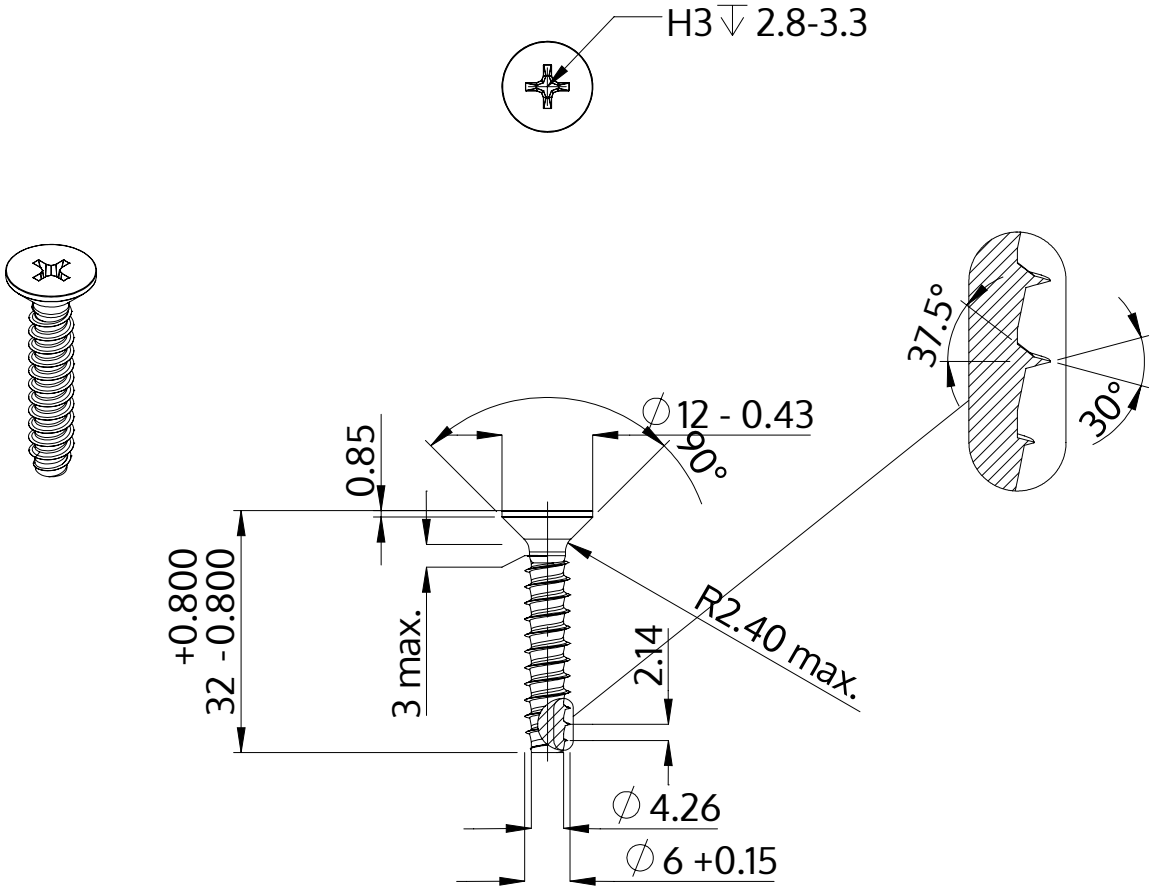

Описание	STP33 6.0x32.0 - H3
Материал	сталь, упрочненная
Поверхность	ZnNi, черная пассивировка+отжиг+масло
Вес	5.701 kg / 1000 Штука

SCREWERK	**STP330600320B**	
Метрический чертеж A4	Шкала 1:1	2024-10