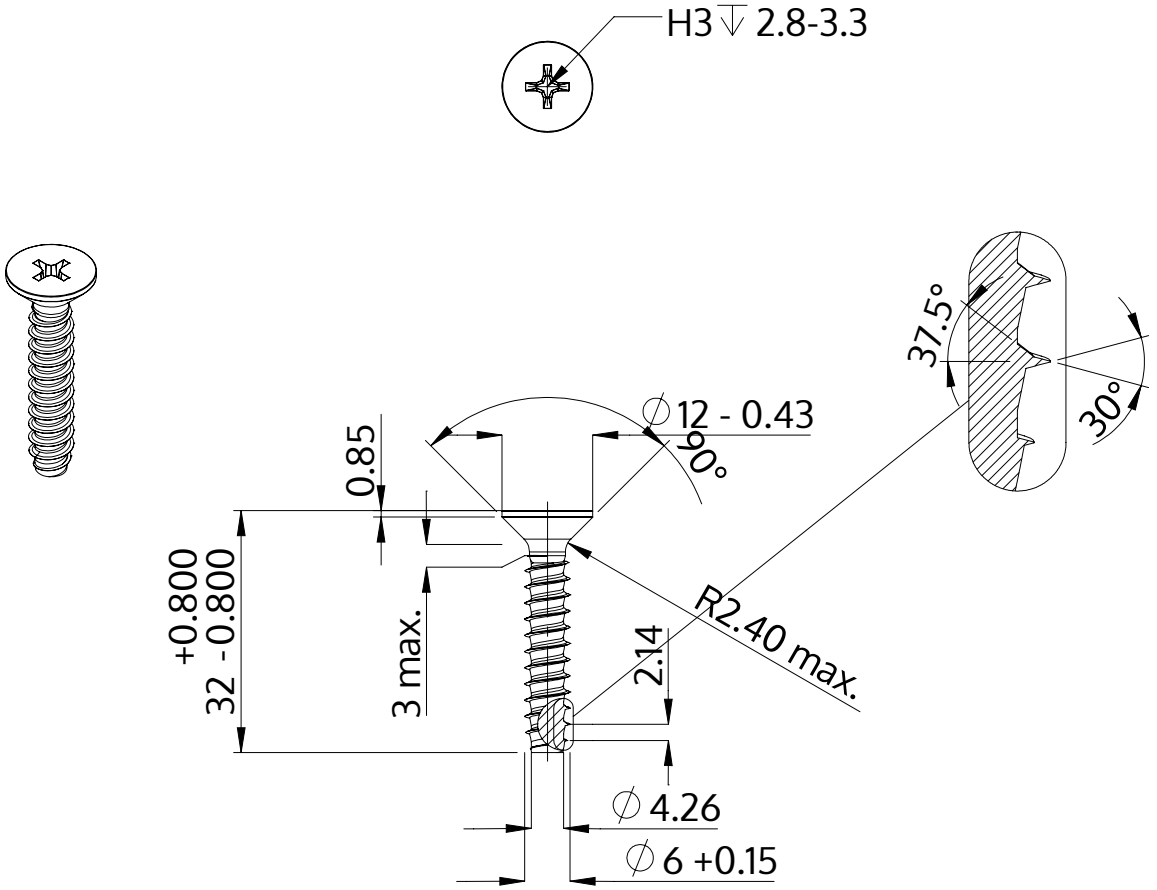

Beschrijving	STP33 6.0x32.0 - H3
Materiaal	veredeld staal
Oppervlak	ZnNi zwart-gepassiveerd, getempert, verzegeld
Gewicht	5.701 kg / 1000 stuk

SCREWERK	**STP330600320B**	
Metrische tekening A4	Schaal 1:1	2024-10