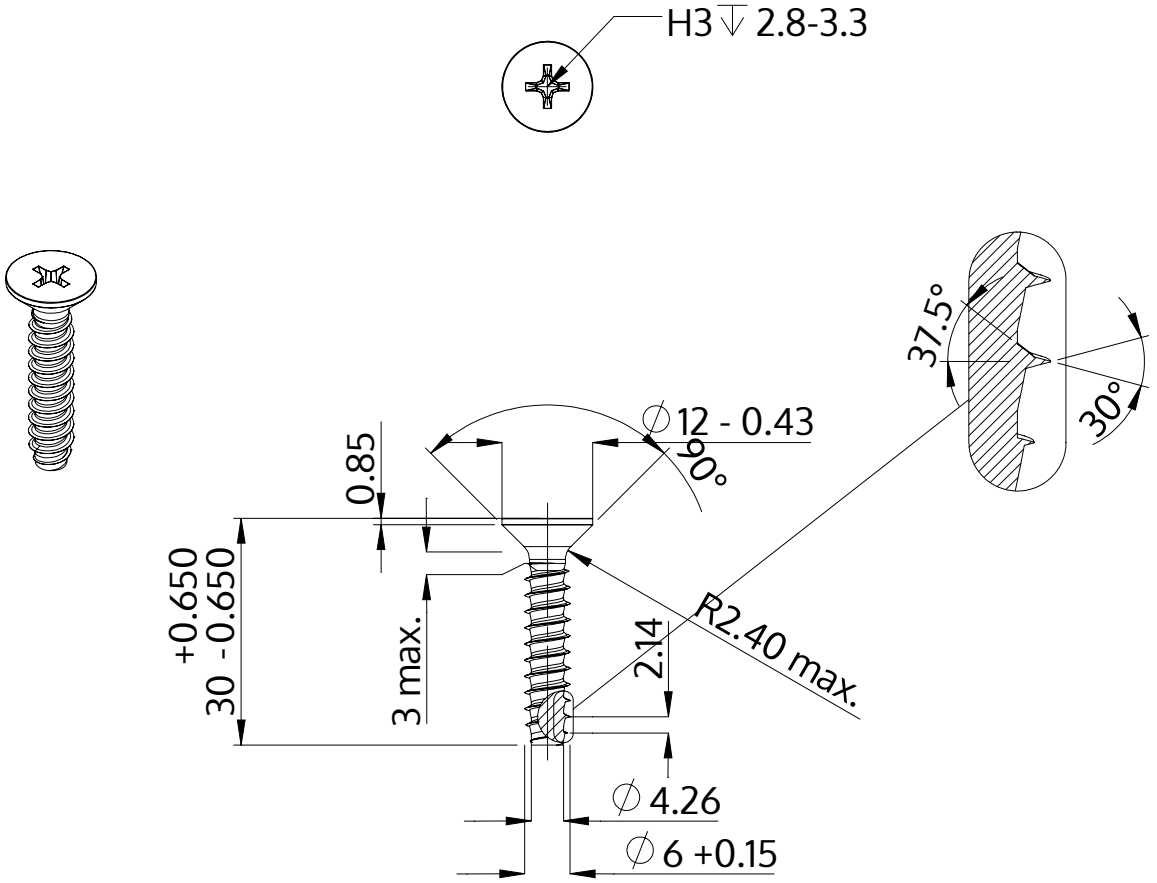

Descriere	STP33 6.0x30.0 - H3
Material	oţel inoxidabil A2
Exterior	neacoperit, murat și pasivat
Greutate	5.429 kg / 1000 unități

SCREWERK	**STP330600300E**	
Desen metric A4	Scalarea 1:1	2024-10