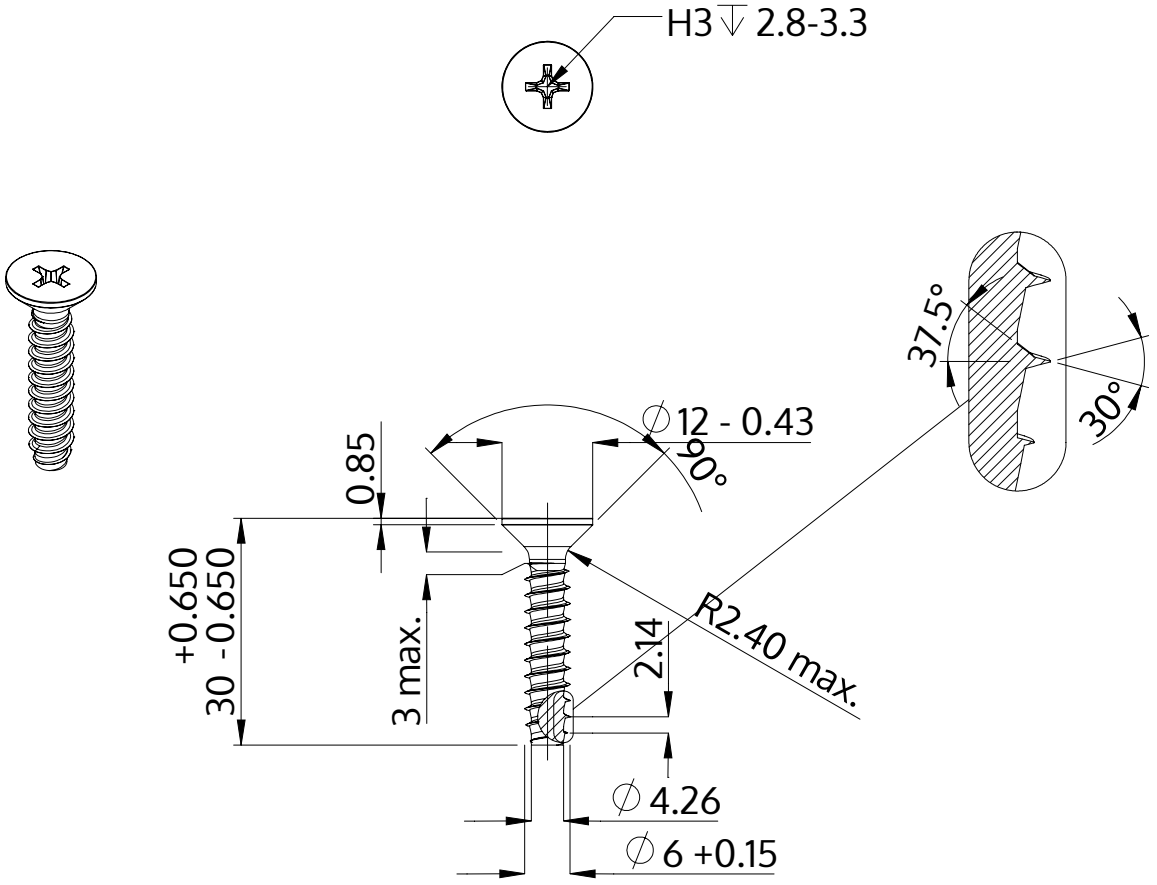

Descrição	STP33 6.0x30.0 - H3
Material	inox A2
Superfície	Decapado e passivado
Peso	5.429 kg / 1000 peças

SCREWERK	**STP330600300E**	
Desenho Métrico A4	Escala 1:1	2024-10