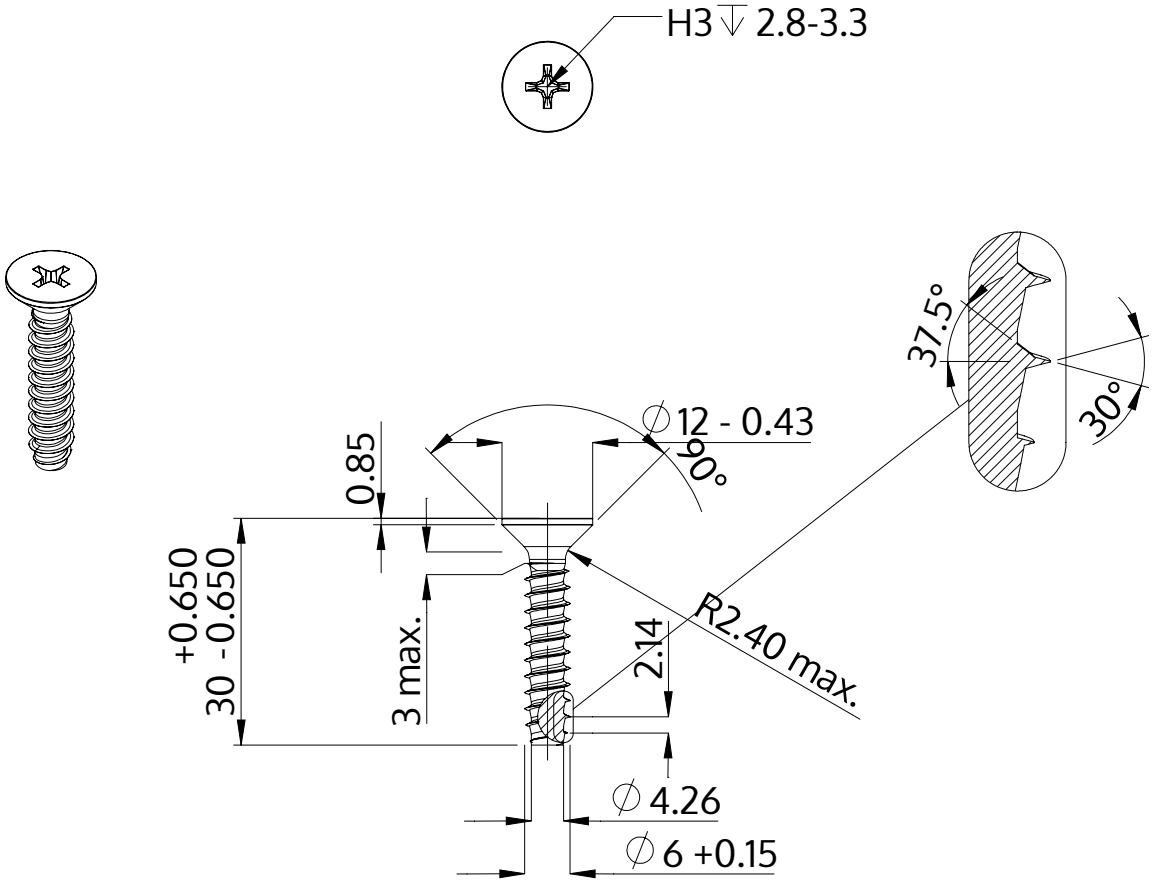

Açıklaması	STP33 6.0x30.0 - H3
Malzeme	Çelik, sertleştirilmiş
Kaplama	ZnNi siyah-pasifleştirilmiştir, temperlenmistir, kaplanmış
Ağırlık	5.429 kg / 1000 Adet

SCREWERK	**STP330600300B**	
Metrik çizim A4	Ölçeklendirme None:1	2024-04