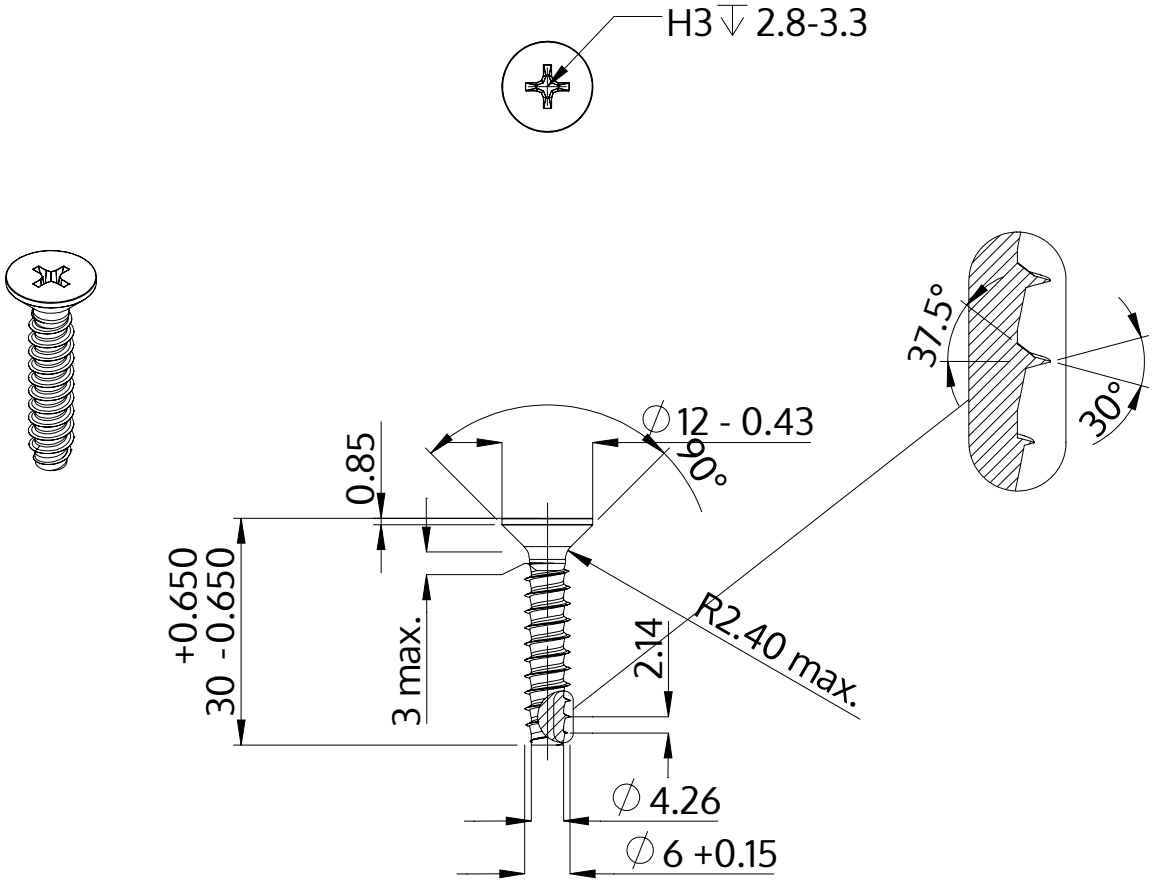

Descripción	STP33 6.0x30.0 - H3
Material	Acero, endurecido
Superficie	Zinc-Niquelado, pasivado negro/ sin Cr-VI, recocido, sellado
Peso	5.429 kg / 1000 Piezas

SCREWERK	**STP330600300B**	
Diseño métrico	Escalada 1:1	2024-10