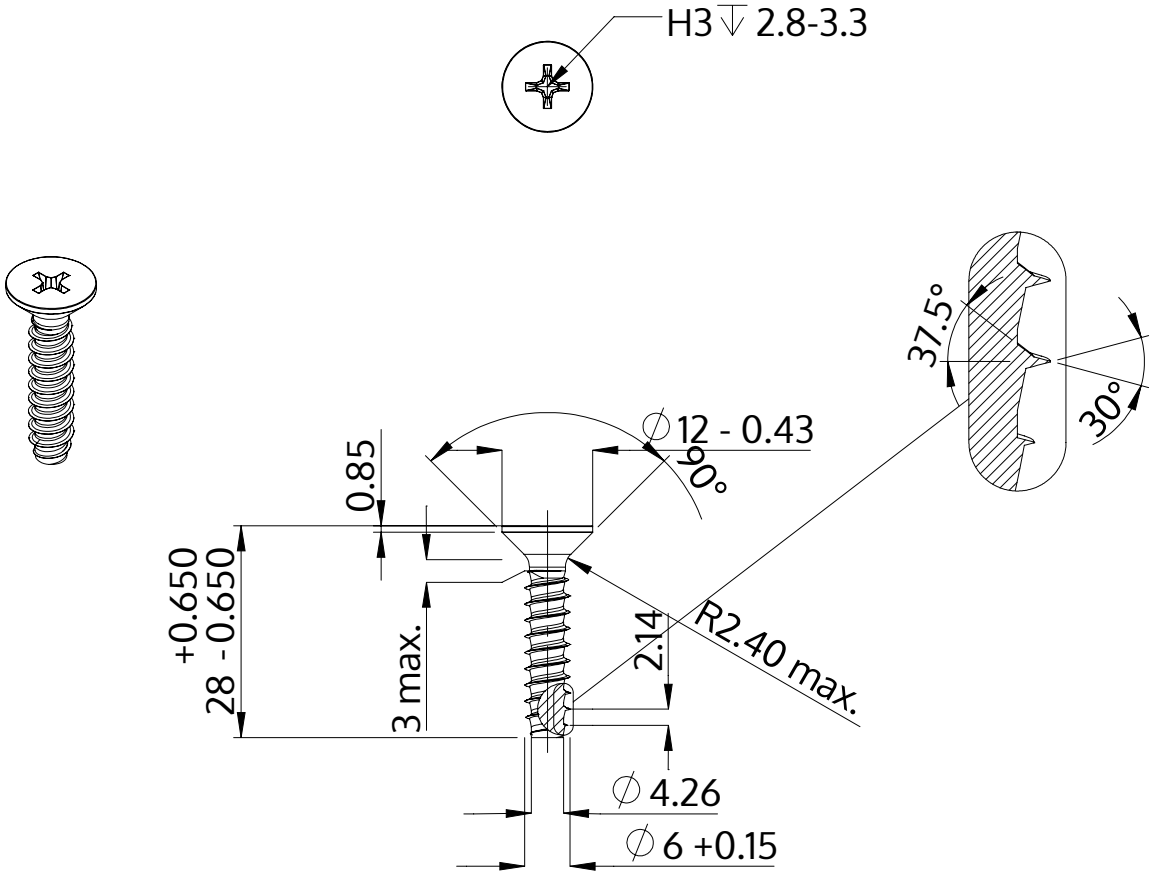

Descrição	STP33 6.0x28.0 - H3
Material	aço, endurecido
Superfície	zincado 5-7 µm, galvanizado, azul / passivado transparente
Peso	5.158 kg / 1000 peças

SCREWERK	**STP330600280S**	
Desenho Métrico A4	Escala None:1	2024-04