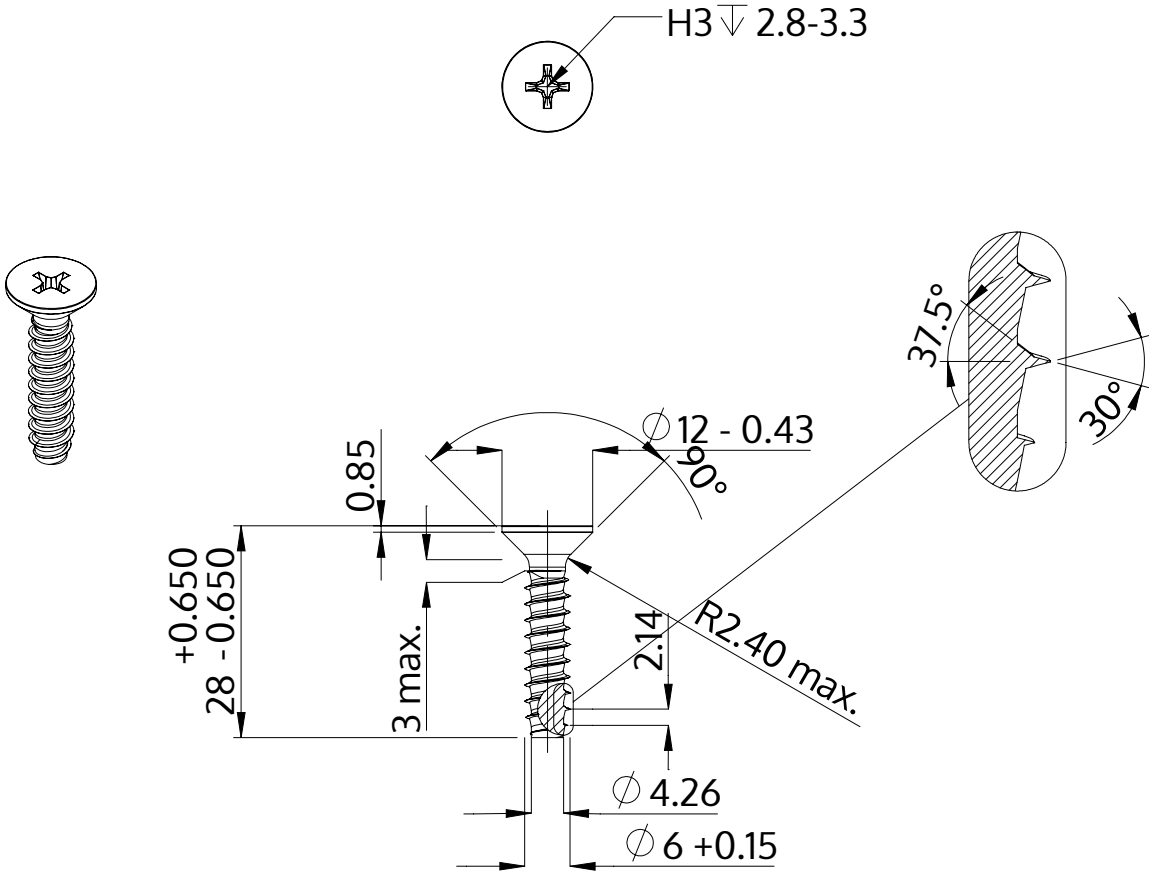

Opis	STP33 6.0x28.0 - H3
Materiał	Stal, hartowana
Powierzchnia	Ocynkowana 5-7 µm, temperowana, pasywowana na niebiesko
Waga	5.158 kg / 1000 sztuk

SCREWERK	**STP330600280S**	
Rysunek metryczny A4	Skala 1:1	2024-10