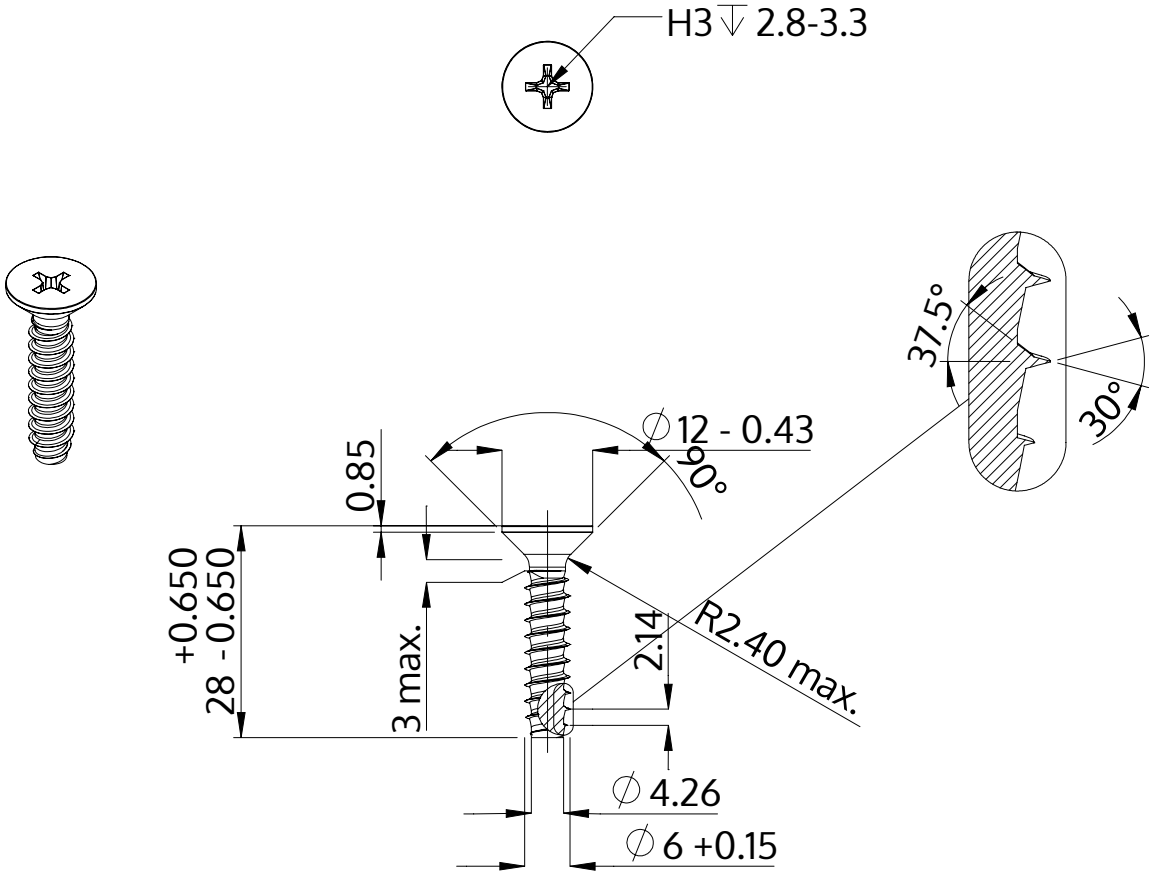

Açıklaması	STP33 6.0x28.0 - H3
Malzeme	Çelik, sertleştirilmiş
Kaplama	ZnNi siyah-pasifleştirilmiştir, temperlenmistir, kaplanmış
Ağırlık	5.158 kg / 1000 Adet

SCREWERK	**STP330600280B**	
Metrik çizim A4	Ölçeklendirme 1:1	2024-10