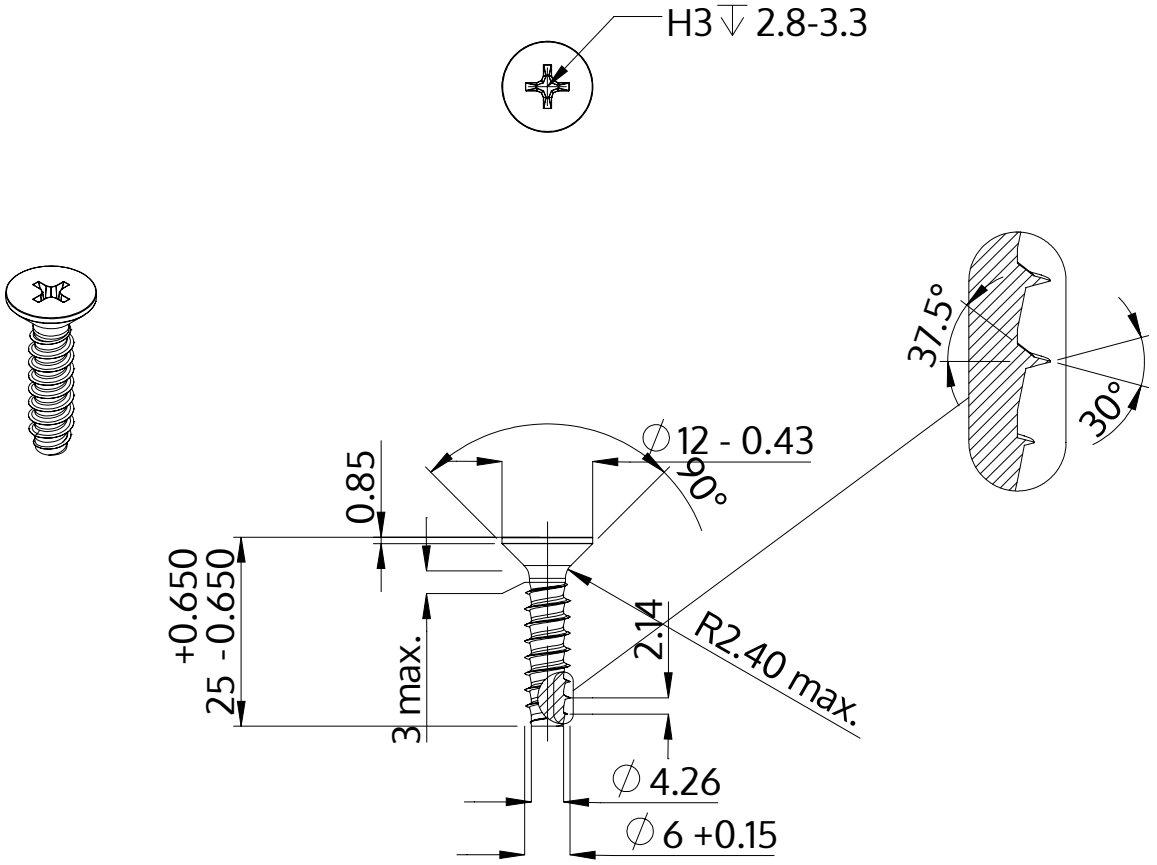

Beskrivning	STP33 6.0x25.0 - H3
Material	stål, härdat
Yta	ZnNi svart-passiviserad/Cr-VI-fri, härdad, förseglad
Vikt	4.751 kg / 1000 styck

SCREWERK	**STP330600250B**	
Metrisk skiss A4	Skala None:1	2024-04