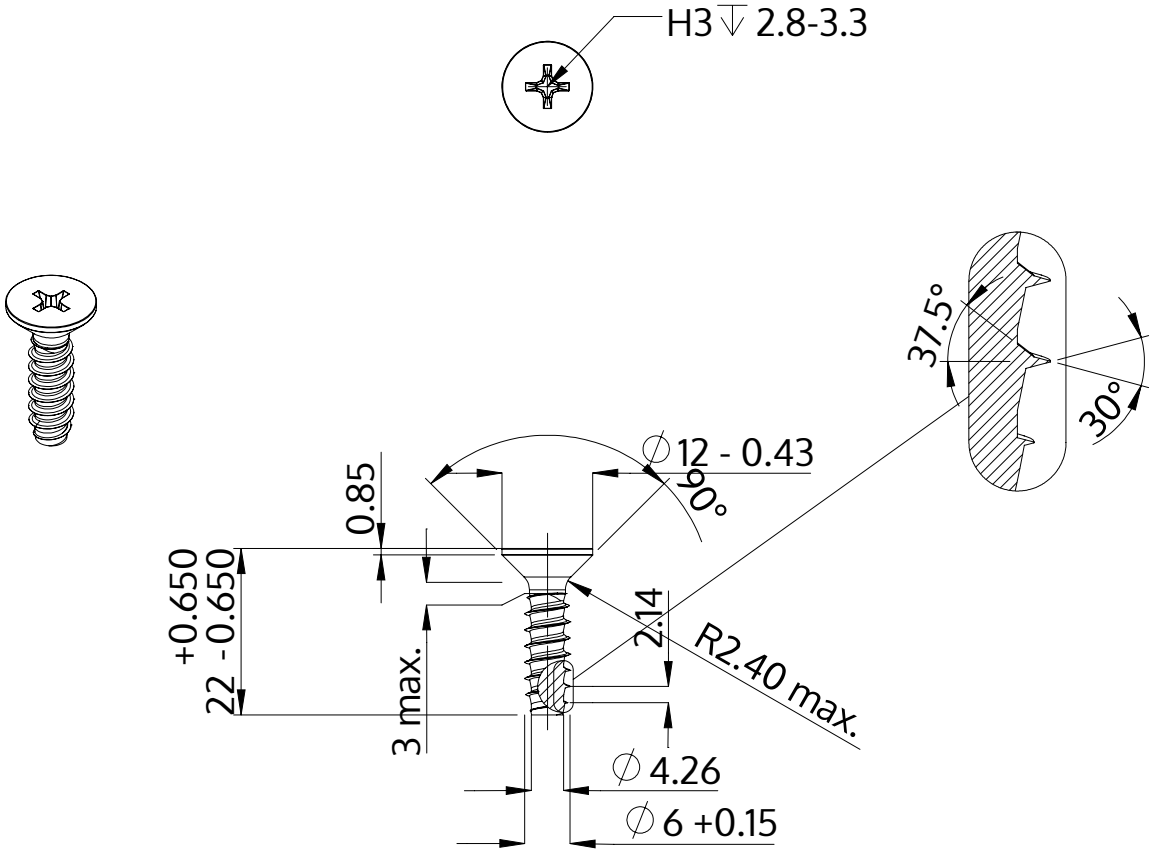


| | |
|---|---|
| Описание | STP33 6.0x22.0 - H3 |
| Материал | сталь, упрочненная |
| Поверхность | Оцинковка 5-7µm, термообработка,синий / прозрачный пассивация |
| Вес | 4.344 kg / 1000 Штука |

| | | |
|---|---|---|
| SCREWERK | **STP330600220S** | |
| Метрический чертеж A4 | Шкала 1:1 | 2024-10 |