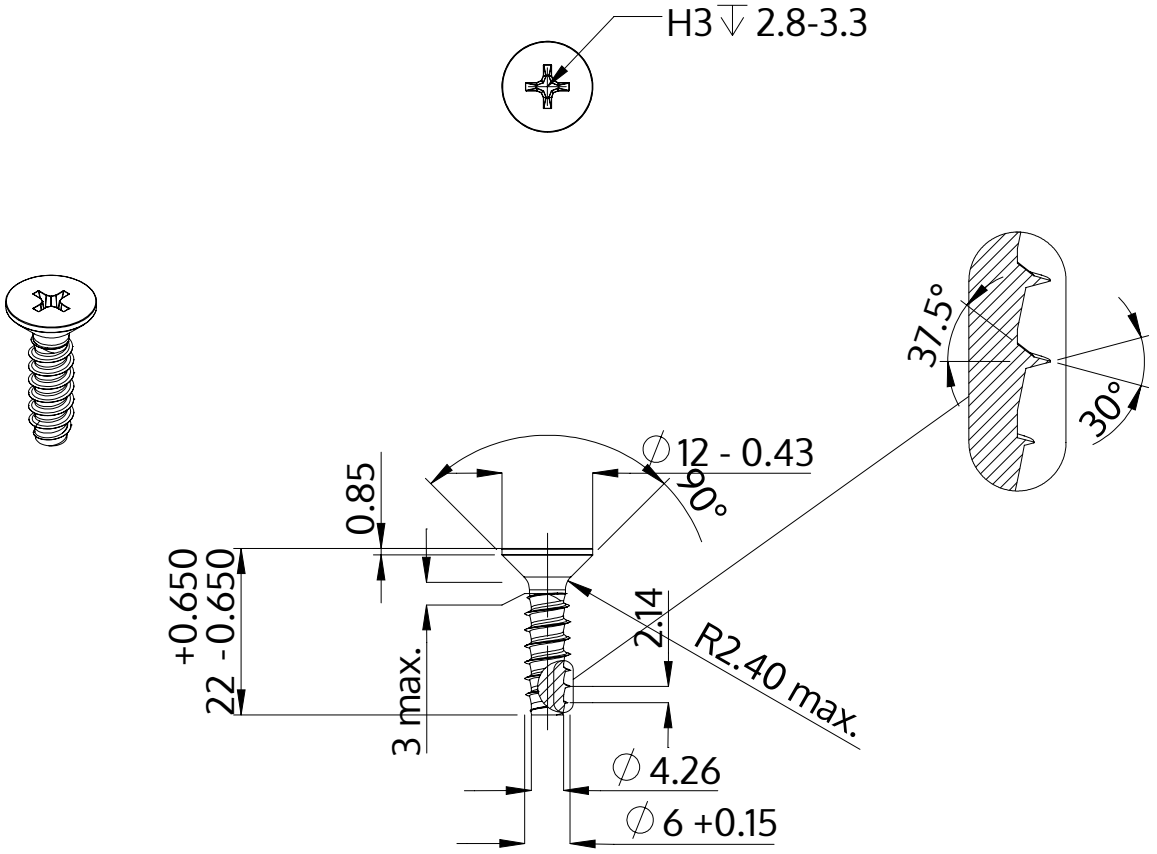

Açıklaması	STP33 6.0x22.0 - H3
Malzeme	Paslanmaz Çelik A4
Kaplama	Parlak, cilalanmış ve pasifleştirilmiştir
Ağırlık	4.344 kg / 1000 Adet

SCREWERK	**STP330600220C**	
Metrik çizim A4	Ölçeklendirme 1:1	2024-10